CATALOGO SISTEMI EVACUAZIONE VOCALE

EN54

Amplifica la tua sicurezza

pas
SOUND SYSTEM SPECIALIST

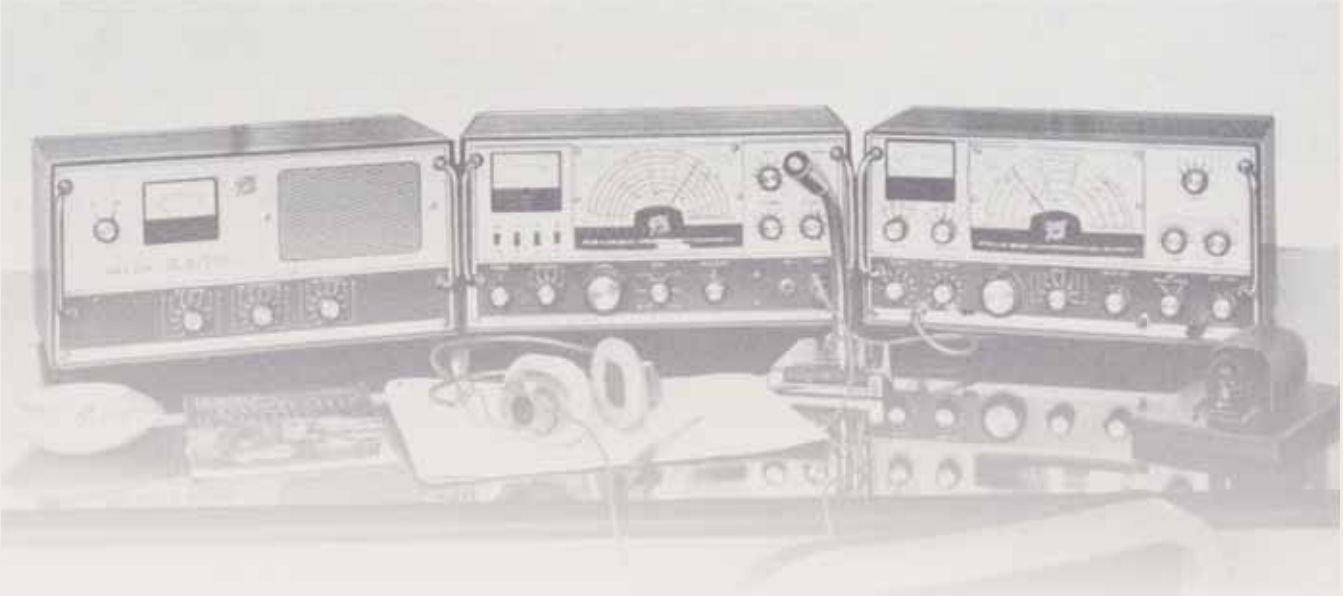

Agli interessati all'arte radiofonica
riesca utile il nostro sforzo
volonteroso e costante pel
raggiungimento di un sempre
più alto livello di perfezione —

Geloso

Una storica origine...

PASO S.p.A. è una società industriale nata nel 1973 dall'appassionato operare di manager e tecnici provenienti dalla storica azienda milanese GELOSO, attiva dal 1931 e leader internazionale nel mercato della diffusione sonora professionale, ereditandone il marchio, i brevetti ed il prezioso bagaglio di esperienza, competenza e tecnica.

Forte di queste radici in un know how solido e prestigioso, l'azienda ha continuato ad accrescere le proprie conoscenze nel campo impiantistico ed industriale, avendo come obiettivo prioritario la costante evoluzione del prodotto Public Address, in termini di tecnologia, qualità ed affidabilità.

Dall'esperienza dei sistemi di discussione e di conferenza viene registrato il marchio "AULA" che contraddistingue una linea di prodotti di alta fascia destinati al settore congressuale.

F
E
D

... una importante realtà

Oggi PASO S.p.A. è un'azienda leader nei mercati della diffusione sonora, dei sistemi congressuali e dei sistemi d'evacuazione vocale, fortemente apprezzata in Italia ed all'estero.

Punto nodale della politica aziendale è la soddisfazione del Cliente attraverso la qualità del prodotto e del servizio, perseguita con coerenza e passione e supportata da un catalogo in grado di soddisfare le più varie esigenze e da una struttura commerciale competente e professionale; il tutto con la garanzia della Certificazione del Sistema di Qualità secondo la versione più aggiornata dello standard UNI EN ISO 9001.

Nell'attuale contesto di globalizzazione dei mercati, PASO S.p.A. rivendica, con non immotivato orgoglio, la propria identità di azienda manifatturiera italiana che pensa, sviluppa, fabbrica e commercializza il proprio prodotto. Grazie all'impegno ed alla professionalità del personale, l'azienda ha sempre mantenuto il passo con l'evoluzione tecnologica sia di prodotto che di fabbricazione nel rispetto delle norme e delle direttive susseguitesi nel tempo.

Amplifica la tua sicurezza

Ospedali, scuole, centri commerciali, uffici, centri sportivi e centri benessere

Negli ambienti con una notevole presenza di pubblico si rende indispensabile prevedere un adeguato sistema di diffusione sonora che, attivato dalla centrale antincendio, sia in grado di gestire le situazioni di emergenza consentendo un'evacuazione guidata e controllata dello stabile.

Le norme legislative oggi in vigore definiscono in modo specifico quali debbano essere le caratteristiche di un impianto elettroacustico per l'evacuazione e l'emergenza, in termini di progettazione e di installazione, affinché questo possa soddisfare i requisiti di sicurezza ed affidabilità.

I sistemi PASO di diffusione sonora per l'evacuazione vocale sono l'attuale risposta alle caratteristiche specificate dalle norme vigenti.

EsattamENte come vuoi tu!

- ✓ Architettura flessibile
- ✓ Installazione semplice
- ✓ Facile utilizzo

Winston
Winston Smoking Lounge
Gates A01-B5|B|D|E
Transfer Desk
Ausgang|Exit
Baggage Claim

SOMMARIO

SERIE PAW | Sistemi ALL-IN-ONE da parete Pag. 8

PAW4500-VES compatti 2 / 4 / 6 zone Pag. 8

PAW3502-V compatto "Light" 2 zone Pag. 12

SERIE PA8500-VES | Sistemi di evacuazione vocale Pag. 14

CR8506-V controller Pag. 15

RT8506-V router Pag. 16

PA8506-V sistema integrato Pag. 18

Serie PMD amplificatori in classe D Pag. 20

Serie AW5600 unità di potenza Pag. 22

POSTAZIONI MICROFONICHE Pag. 23

Supervisione Emergenza Pag. 23

Paging / Chiamate di servizio Pag. 25

UNITÀ DI CARICA E CONTROLLO BATTERIE Pag. 26

DIFFUSORI EN 54-24 Pag. 29

Colonne sonore Pag. 29

Da parete/soffitto Pag. 31

Da incasso Pag. 33

Diffusori a tromba Pag. 34

Pendenti da soffitto Pag. 36

Proiettori sonori Pag. 37

Plafoniere Pag. 40

Diffusori monitor 2-vie Pag. 41

COMPLEMENTI | Armadi rack 19" Pag. 43

TABELLA RIASSUNTIVA Pag. 44

PAW4500-VES | COMPATTI 2 , 4, 6 ZONE

EN54 4

EN54 16

Scarica il datasheet

Follow the PAW
EN54
Made in Italy

Tre modelli disponibili:

PAW4502-V 500W / 2 zone | doppia linea (A+B)
PAW4504-V 500W / 4 zone | doppia linea (A+B)
PAW4506-V 500W / 6 zone | doppia linea (A+B)

PASO, marchio e garanzia di qualità 'made in Italy', presenta la nuova gamma di prodotti PAW4500-VES, progettata e costruita per offrire soluzioni innovative nella realizzazione di sistemi applicati ai servizi di emergenza in grado di gestire le situazioni di allarme e consentire, in accordo alle norme vigenti (EN54-16, EN54-4, ISO 7240-19 ed EN 60849), un'evacuazione guidata e controllata.

I nuovi modelli Serie **PAW4500-VES** sono sistemi d'evacuazione vocale integrati per impianti di emergenza, appositamente studiati per il montaggio a parete e dotati di unità di controllo certificata conforme a norma **EN54-16** ed **EN54-4**.

Questi sistemi sono in grado di gestire, a seconda del modello, **da 2 a 6 zone di allarme** tramite comandi locali, postazioni microfoniche remote ed ingressi controllati da connettere alla centrale rilevazione incendio.

Certificato EN 54-4:1997 + EN 54-16:2008
n. 0068-CPR-038/2016

Tipiche installazioni:

PAW4502-V uffici, sale meeting/conferenze
PAW4504-V cinema, teatri, supermercati
PAW4506-V ospedali, centri commerciali, alberghi

CARATTERISTICHE FUNZIONALI

- Potenza nominale audio: 500 W complessivi, liberamente distribuibili sulle zone (massimo 250 W per zona).
- Display 4.3" retroilluminato con touch screen per la selezione delle zone di allerta e di evacuazione e la navigazione per regolazione livelli, configurazione dell'apparecchio, visualizzazione guasti.
- Microfono palmare VVF frontale per l'invio rapido di messaggi d'emergenza a viva voce (incluso).
- Invio di messaggi pre-registrati di EVACUAZIONE ed ALLERTA.
- n. 7 contatti d'ingresso sorvegliati, configurabili per la riproduzione dei messaggi di evacuazione e/o allerta sulle zone programmate oppure per il reset dei messaggi.
- n. 1 ingresso VOX / n. 3 uscite relè configurabili.
- Doppia uscita A+B per zona.
- Pulsante locale protetto per la messa in emergenza dell'impianto con relativa spia a led.
- Pulsante frontale di reset.
- Possibilità di diffondere musica di sottofondo e chiamate di carattere generico da ingresso ausiliario o tramite postazioni microfoniche.
- Possibilità di collegare fino a 16 postazioni microfoniche di chiamata **PMB106-G/PMB112-G**.
- Possibilità di collegare fino a 4 postazioni remote d'emergenza Serie **PMB132** o, in alternativa, fino a 2 postazioni remote d'emergenza touch screen **TSB8500-V**.
- Possibilità di collegare altri sistemi **PAW4500-VES** (fino a 6 unità totali in un impianto).
- **Seriale RS485** per il collegamento con alcuni dei dispositivi di rilevazione incendio più diffusi e certificati **EN54-2**.
- Unità carica-batterie interna certificata **EN54-4** per alimentazione secondaria a 24 Vcc (batterie non incluse).
- Pratica morsettiera laterale per il collegamento delle linee altoparlanti.

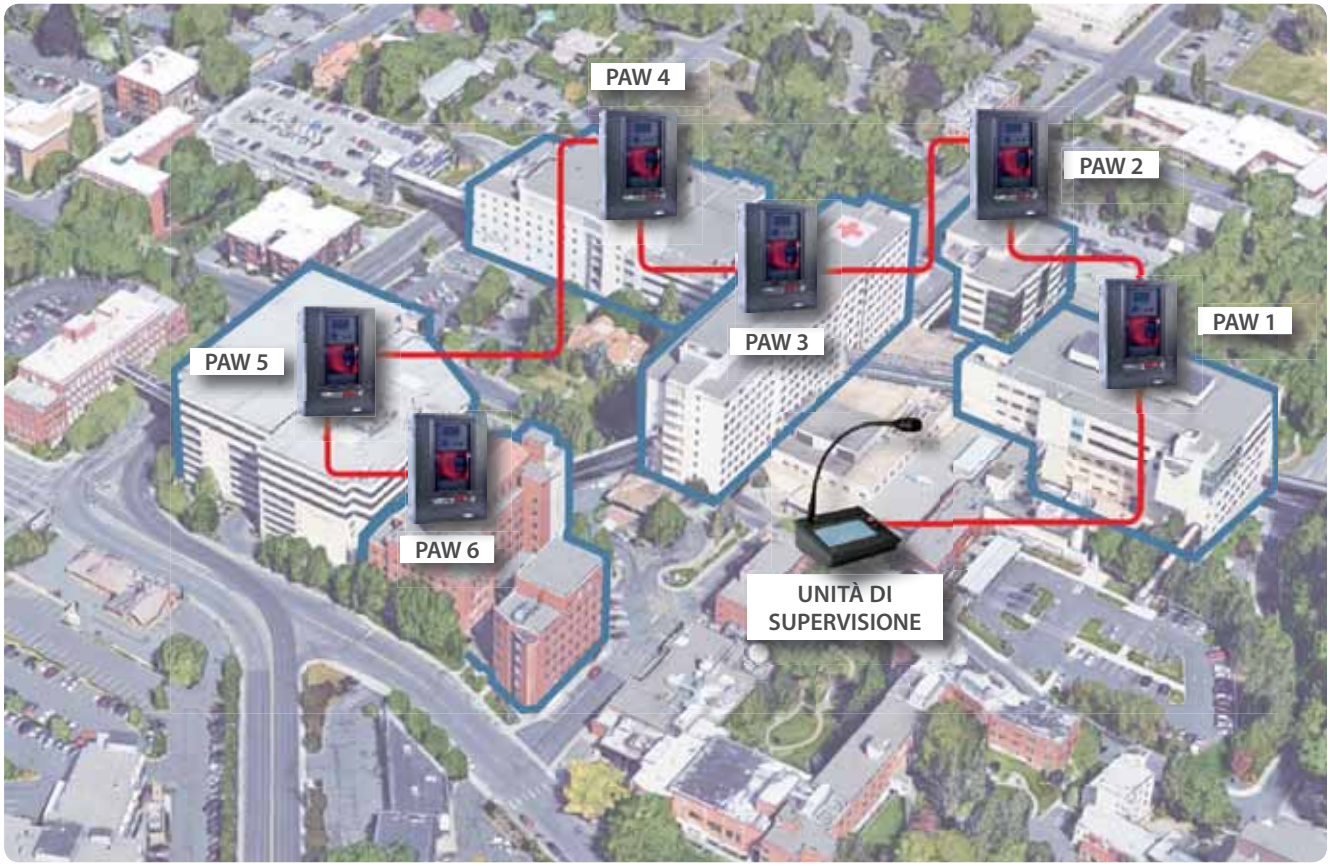

In questo esempio applicativo, l'utilizzo dei sistemi compatti PAW nell'installazione di un complesso ospedaliero composto da vari edifici.

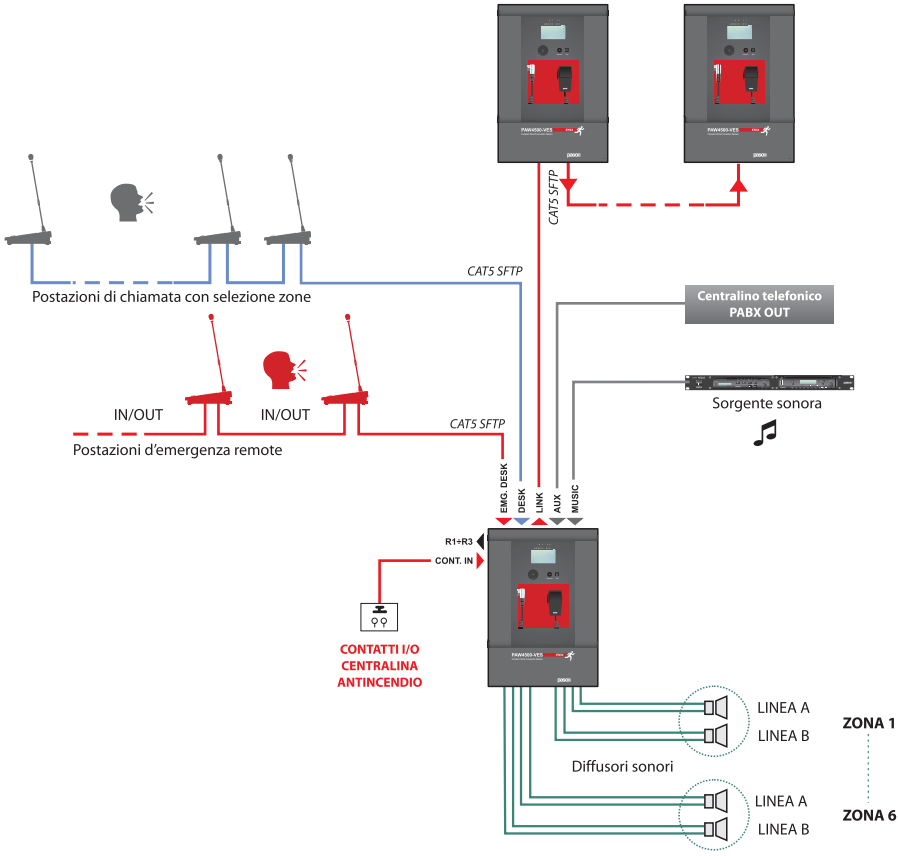

Ai sistemi all-in-one **PAW4500-VES** possono essere collegate tramite cavi schermati CAT5e SF/UTP fino a 16 postazioni microfoniche di chiamata **PMB106-G** e **PMB112-G** (pag. 25), fino a 4 postazioni d'emergenza remote dotate di tastiera **PMB132/12-V** e **PMB132-V** (pag. 24) o in alternativa fino a 2 modelli con display touchscreen **TSB8500-V** (pag. 23).
È inoltre possibile montare all'interno del PAW l'interfaccia **ACMPMB**, che consente di sfruttare la linea delle postazioni PMB per il collegamento di altre basi e/o microfoni standard (vedi pag. 25).

PAW4500-VES | COMPATTI 2 , 4, 6 ZONE

MODELLO	PAW4502-V	PAW4504-V	PAW4506-V
Potenza nominale audio @230Vac	500 W / D=2,5%		
Potenza nominale audio @24Vdc	400 W / D=10%*		
Display	4.3" retroilluminato con touch screen 480x272 punti		
N° di PAW4500-VES/x per impianto	Max 6		
N° zone/amplificatori	2	4	6
Ingressi			
Microfono d'emergenza • Sensibilità / Impedenza • Risposta in frequenza • Rapporto S/N	Dinamico, presa XLR-F sulla porta frontale Livello segnale 20 mV / 10 kΩ 60 ÷20.000 Hz 72 dB		
Postazioni di chiamata (DESK) • Sensibilità / Impedenza • Risposta in frequenza • Rapporto S/N	N°1 Rj45 per unità di chiamata (PA) - Mod. PMB106-G, PMB112-G Livello segnale max. 1400 mV / 85 kΩ 60 ÷20.000 Hz 83 dB		
Postazioni d'emergenza (EMG. DESK) • Sensibilità / Impedenza • Risposta in frequenza • Rapporto S/N	N° 1 Rj45 per unità d'emergenza - Mod. PMB132-V, PMB132/12-V oppure TSB8500-V Livello segnale max. 1400 mV / 85 kΩ 60 ÷20.000 Hz 83 dB		
AUX (LINE-VOX) • Sensibilità / Impedenza • Risposta in frequenza • Rapporto S/N	Bilanciata a morsetti (HOT-COM-GND) - Programmabile per modalità ON / OFF / VOX con A.P.T. Ingresso precedenza con attivazione chiusura contatto 134 mV / 31 kΩ 90 ÷ 20.000 Hz 81 dB / 85 dBA		
MUSIC • Sensibilità / Impedenza • Risposta in frequenza • Rapporto S/N	Bilanciata a morsetti (HOT-COM-GND) 134 mV / 31 kΩ 90 ÷ 20.000 Hz 81 dB / 85 dBA		
Uscite			
Uscite a tensione costante a doppia linea (A/B) *Un'uscita di zona può essere configurata come riserva per le rimanenti.*	Impedenza di carico per singola zona ≥ 40 Ω Impedenza di carico complessiva di tutte le zone ≥ 20 Ω 2 zone per linee 100V	4 zone per linee 100V	6 zone per linee 100V
Controlli d'emergenza • CONT. IN ingressi controllati • R1, R2, R3 uscite	Programmabili per stato normalmente attivo o normalmente disattivo n°7 ingressi con diagnosi / n°3 relè per segnalazione e stato d'emergenza e guasto, morsetti N.O-N.C-Scambio		
Generalità			
Alimentazione da rete @230 Vca Consumo @230 Vca	230Vca 50/60Hz +10/-15% 646 W pieno carico (2amp attivi) 36 W a vuoto	230Vca 50/60Hz +10/-15% 653 W pieno carico (2amp attivi/2amp stand-by) 43 W a vuoto	230Vca 50/60Hz +10/-15% 660 W pieno carico (2amp attivi/4amp stand-by) Efficienza: 75,6% 50 W a vuoto
Alimentazione secondaria @24 Vcc (26,3 Vcc) Alimentazione secondaria Consumo @24 Vcc	20 A pieno carico 0,7 A a vuoto / quiescent 0,2 A a vuoto / energy saving	20 A pieno carico 0,95 A no-load / quiescent 0,2 A no-load / energy saving	20 A pieno carico 1,2 A a vuoto / quiescent 0,2 A a vuoto / energy saving
Batterie (non incluse)	W-MS12/28 (26÷28 Ah)		
Caricabatterie / Alimentatore	8 A (I max. a) 12 A (I max. b) 21 V (tensione finale – con stacco della batteria) 27,2 V (tensione di carica completa)		
Condizioni ambientali operative	Temperatura: +5°C ÷ +40°C Umidità relativa: 25% ÷ 75% senza condensa		
Tipo di installazione	Montaggio a muro		
Dimensioni (L x H x P)	430 x 620 x 240 mm		
Peso (senza batterie)	19,3 kg		

*distorsione tipica @ 25 W 0,025%

PAW3502-V | COMPATTO “LIGHT” 2 ZONE

EN54 4

EN54 16

NEW

Follow the PAW
EN54
Made in Italy

Scarica il datasheet

L’ottimo rapporto qualità/prezzo del nuovo modello PAW3502-V ne fa la soluzione singola ideale per piccole installazioni quali ristoranti, negozi e piccoli locali.

- Potenza nominale audio: 500 W complessivi, liberamente distribuibili sulle zone (massimo 250 W per zona).
- Display 4.3” retroilluminato con touch screen per la selezione delle zone di allerta e di evacuazione e la navigazione per regolazione livelli, configurazione dell’apparecchio, visualizzazione guasti.
- Microfono palmare VVF frontale per l’invio rapido di messaggi d’emergenza a viva voce (incluso).

Come il “fratello maggiore” della serie PAW4500-VES, il modello **PAW3502-V** è un sistema d’evacuazione vocale integrato per impianti di emergenza, appositamente studiato per il montaggio a parete e dotato di unità di controllo certificata conforme a norma **EN54-16** ed **EN54-4**.

CARATTERISTICHE FUNZIONALI

Invio di messaggi pre-registrati di EVACUAZIONE ed ALLERTA.

- n. 7 contatti d’ingresso sorvegliati, configurabili per la riproduzione dei messaggi di evacuazione e/o allerta sulle zone programmate oppure per il reset dei messaggi.
- n. 1 uscita relè configurabile.
- Doppia uscita A+B per zona.
- Possibilità di collegare fino a 4 postazioni d’emergenza remote Serie **PMB132** (pag. 24).

PAW3502-V | COMPATTO “LIGHT” 2 ZONE

MODELLO	PAW3502-V
Potenza nominale audio @230Vac	500 W / D=2,5%
Potenza nominale audio @24Vdc	400 W / D=10%*
Display	4.3” retroilluminato con touch screen 480x272 punti
N° zone/amplificatori	2
Ingressi	
Microfono d’emergenza • Sensibilità / Impedenza • Risposta in frequenza • Rapporto S/N	Dinamico, presa XLR-F sulla porta frontale Livello segnale 20 mV / 10 kΩ 60 ÷20.000 Hz 72 dB
Postazioni d’emergenza (EMG. DESK) • Sensibilità / Impedenza • Risposta in frequenza • Rapporto S/N	N° 1 Rj45 per unità d’emergenza - Mod. PMB132-V, PMB132/12-V Livello segnale max. 1400 mV / 85 kΩ 60 ÷20.000 Hz 83 dB
MUSIC • Sensibilità / Impedenza • Risposta in frequenza • Rapporto S/N	Bilanciata a morsetti (HOT-COM-GND) 134 mV / 31 kΩ 90 ÷ 20.000 Hz 81 dB / 85 dBA
Uscite	
Uscite a tensione costante a doppia linea (A/B) *Un’uscita di zona può essere configurata come riserva per le rimanenti.*	Impedenza di carico per singola zona ≥ 40 Ω Impedenza di carico complessiva di tutte le zone ≥ 20 Ω 2 zone per linee 100V
Controlli d’emergenza • CONT. IN ingressi controllati • R1 uscita	Programmabili per stato normalmente attivo o normalmente disattivo n°7 ingressi con diagnosi / n°1 relè per segnalazione e stato d’emergenza e guasto, morsetti N.O-N.C-Scambio
Generalità	
Alimentazione da rete @230 Vca Consumo @230 Vca	230Vca 50/60Hz +10/-15% 646 W pieno carico (2amp attivi) 36 W a vuoto
Alimentazione secondaria @24 Vcc (26,3 Vcc) Alimentazione secondaria Consumo @24 Vcc	20 A pieno carico 0,7 A a vuoto / quiescent 0,2 A a vuoto / energy saving
Batterie (non incluse)	W-MS12/28 (26÷28 Ah)
Caricabatterie / Alimentatore	8 A (I max. a) 12 A (I max. b) 21 V (tensione finale – con stacco della batteria) 27,2 V (tensione di carica completa)
Condizioni ambientali operative	Temperatura: +5°C ÷ +40°C Umidità relativa: 25% ÷ 75% senza condensa
Tipo di installazione	Montaggio a muro
Dimensioni (L x H x P)	430 x 620 x 240 mm
Peso (senza batterie)	19,3 kg

*distorsione tipica @ 25 W 0,025%

Il sistema PA8500-VES raggiunge enormi potenzialità integrando, alle unità di gestione, amplificatori digitali di ultima generazione e permettendo realizzazioni flessibili e facilmente espandibili per numero di zone e di potenza sonora, nel completo rispetto degli standard di sicurezza richiesti dalle norme.

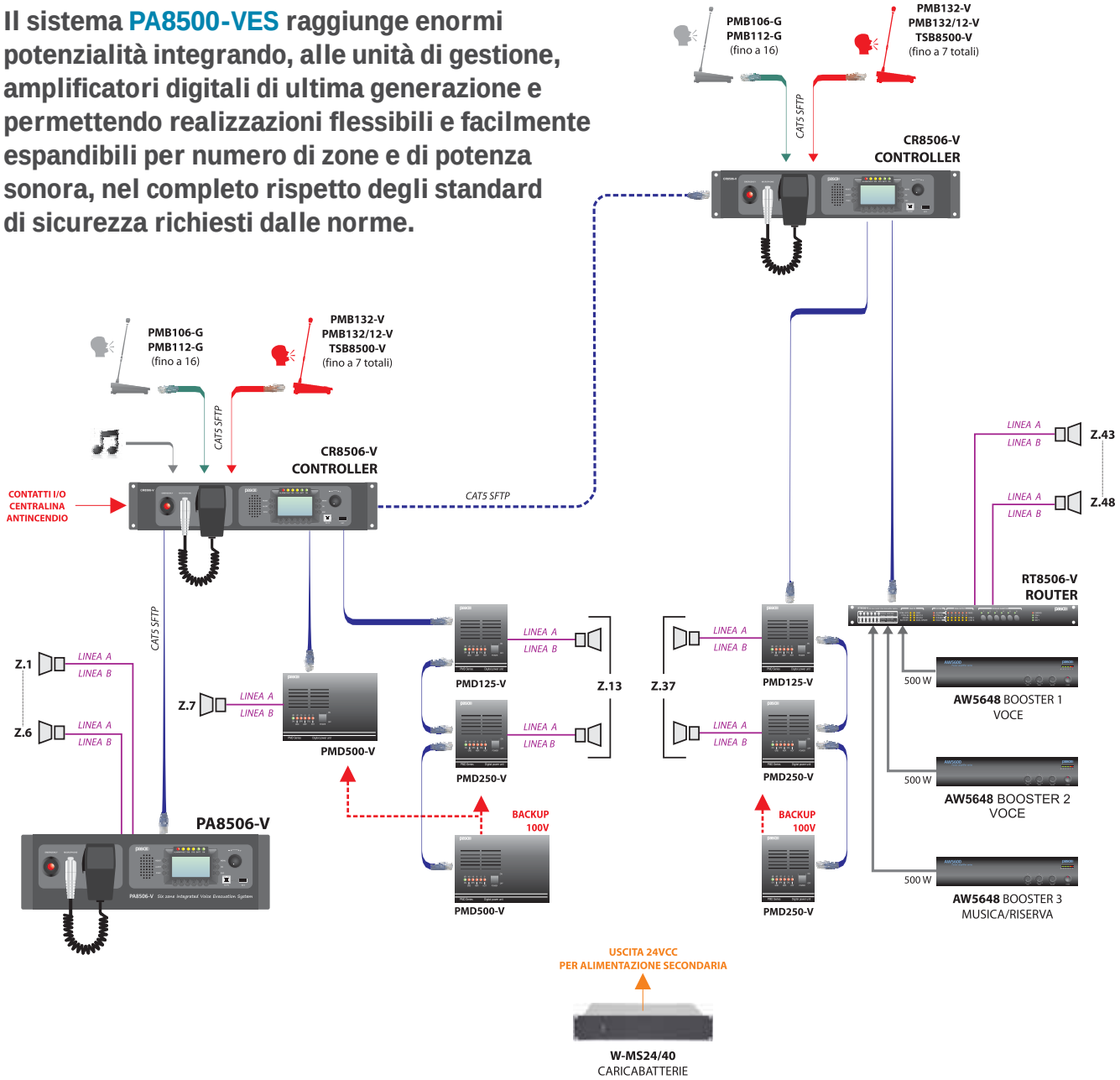

L'architettura dell'intero sistema si basa sul controller CR8506-V, unità di gestione e diagnostica particolarmente idonea sia per le grandi come le piccole installazioni, dove siano richiesti elevati livelli di sicurezza, di flessibilità e praticità d'uso.

La **semplicità di collegamento** (cavo schermato CAT-5e SFTP) tra le varie unità di gestione, gli amplificatori e le postazioni microfoniche di emergenza, rende efficace ed economica la sonorizzazione di edifici complessi, consentendo l'utilizzo di apparecchi sia di tipo centralizzato che locale.

Certificato EN 54-16:2008
n. 0068-CPR-082/2013

Ogni **CR8506-V** è predisposto per la gestione di 6 linee di controllo alle quali possono essere direttamente collegate le seguenti unità:

- amplificatori digitali di potenza serie **PMD**, dotati di scheda di diagnostica (fino ad un massimo di 16 per linea).
- router **RT8506-V** in grado di gestire 6 zone con doppia linea di uscita a 100 V (A e B).
- sistemi integrati a 6 zone **PA8506-V**.

Le postazioni microfoniche di supervisione serie **PMB132** e **TSB8500-V** sono completamente diagnosticate e consentono una maggiore flessibilità operativa e di gestione nell'invio di messaggi d'allarme da emettere nelle varie zone del sistema in particolari situazioni d'emergenza. **La possibilità di collegare in cascata fino a 6 controller CR8506-V e di gestire un massimo di 36 linee permette la realizzazione di sistemi d'evacuazione voce/musica fino a 216 zone.**

CR8506-V | CONTROLLER

EN54 16

Scarica il datasheet

Progettato per svolgere tutte le operazioni di supervisione all'interno del sistema, il CR8506-V provvede alla gestione e al controllo di tutti i segnali audio (evacuazione, allerta, messaggi di servizio e musica di sottofondo).

La rete di connessione **CAT5/RJ45** assicura una facile e flessibile installazione di tutte le unità del sistema:

- n. 6 linee di controllo per gli amplificatori digitali **PMD** e/o i router **RT8506-V** e/o i sistemi integrati **PA8506-V**.
- n. 2 linee ridondabili per collegamento tra controller **CR8506-V** (max 6).
- n. 2 linee doppie per le basi di emergenza serie **PMB132** e **TSB8500-V** (max 7 totali).
- n. 1 linea doppia per le postazioni di chiamata **PMB** (max 16).

CARATTERISTICHE FUNZIONALI

- Microfono frontale d'emergenza supervisionato.
- Sistema di diffusione sonora a 2 canali.
- Generatore di messaggi per diffusione di allarmi vocali a doppio canale (EVAC ed ALERT).
- Ingresso USB come sorgente di musica di sottofondo.
- Gestione automatica dell'amplificatore di riserva.
- Ingresso per alimentazione secondaria (24 Vcc).
- n. 7 contatti di ingresso programmabili e controllati.
- n. 3 uscite a relè.
- Display grafico monocromatico 128x64 pixel.
- Diagnostica e segnalazione dei vari guasti.
- Montaggio standard a rack 19" (altezza 2 unità).

MODELLO	CR8506-V
Ingressi	
USB-EXT.	Ingresso USB alimentato sul frontale - Presa tipo A
Microfono d'emergenza	Dinamico, presa XLR-F sulla porta frontale
IN1 MIC (modalità ON / OFF / Precedenza / VOX)	Bilanciato XLR-F (Phantom 24 V inseribile)
IN2 (modalità ON / OFF / Precedenza / VOX)	**MIC**: Bilanciato XLR-F (Phantom 24 V inseribile); **LINE**: Bilanciato a morsetti (HOT-COM-GND)
AUX	Presa stereo RCA per sorgente sonora (BGM)
PAGING UNITS (1 linea)	2 Rj45 per unità di chiamata (PA) Serie PMB106-G/PMB112-G ed ACIO8136
EMERGENCY UNITS (2 linee)	4 Rj45 per collegamento alle basi d'emergenza serie PMB132 / TSB8500-V
Uscite	
SLAVE LINK OUTPUT (6 linee)	6 Rj45 per collegamento ad unità RT8506-V / PMD / PA8506-V
CR8506-V LINK (2 linee)	4 Rj45 per collegamento ridondabile ad unità CR8506-V
Controlli d'emergenza	7 ingressi con diagnosi (RJ45) e 3 relè di segnalazione stato emergenza e guasti (morsetti N.C., N.O.)
Generalità	
Alimentazione da rete, consumo	230 Vca 50/60 Hz, 10 W
Alimentazione esterna in corrente continua / consumo	24 Vcc (min 22 Vcc ÷ max 28 Vcc) / 0,3 A
Montaggio a rack 19" (unità modulari)	Diretto (2U)
Dimensioni (L x A x P)	482 x 88 x 220 mm
Peso	4 kg

EN54 16

RT8506-V | ROUTER

Scarica il datasheet

Il router RT8506-V è la soluzione ideale per gli impianti di amplificazione di qualità con un rapporto prezzo/prestazioni molto interessante; è un'unità di espansione zone che, collegata ad una linea di controllo proveniente dal CR8506-V, è in grado di gestire fino a 6 zone con amplificatori esterni di potenze variabili (AW5600) per un massimo di 1000 W.

CARATTERISTICHE FUNZIONALI

- n. 6 uscite di zona altoparlanti a doppia linea A e B.
- Doppio ingresso 100 V per 1 o 2 amplificatori voce (IN 1 zone 1÷3, IN 2 zone 4÷6).
- Ingresso 100 V per amplificatore musica/riserva.
- Possibilità di attivare/disattivare la musica per ogni zona tramite appositi pulsanti frontali.
- Presa RJ45 per il collegamento al controller CR8506-V.
- n. 7 contatti di ingresso programmabili e controllati.
- n. 6 uscite open-collector.
- n. 2 uscite a relè.
- Montaggio standard a rack 19" (altezza 1 unità).

Ogni uscita di zona dispone di 2 circuiti per linee d'altoparlanti (A e B) al fine di garantire la completa copertura dell'area anche nel caso si verifichi un guasto del circuito di una delle due linee. La configurazione massima di sistema prevede l'impiego di 6 controller collegati con 36 router (6 per ogni CR8506-V) per un totale di 216 zone.

Utilizzabile con i segnali di potenza (uscita dell'amplificatore linea 100 V), il router è predisposto per due diverse configurazioni di collegamento: nella prima si utilizzano 2 amplificatori (uno per la musica e uno per la voce); nella seconda è possibile gestire 2 amplificatori per la voce (3 zone ognuno) e un amplificatore per la musica.

In entrambi i casi tutti gli amplificatori sono continuamente monitorati e quello dedicato alla musica svolge anche la funzione di riserva: in caso di guasto, sostituisce automaticamente quello "voce".

Con il router RT8506-V è possibile utilizzare le unità di potenza certificate della serie AW5600. Sono disponibili due modelli: uno da 240 W (**AW5624**) e uno da 480 W (**AW5648**). La gamma AW5600 rappresenta il prodotto ideale per gli impianti di emergenza. Tramite apposito interruttore posteriore, è possibile disabilitare tutte le regolazioni frontali (controllo tono e volume) impedendo modifiche accidentalmente dei livelli impostati durante la messa in servizio.

Per maggiori dettagli a riguardo di queste unità di potenza, vedere la sezione relativa a pag. 22.

MODELLO	RT8506-V
Alimentazione da rete	230 Vca 50/60 Hz
Consumo @ 230 Vca	12 W
Alimentazione esterna in corrente continua	24 Vcc
Consumo @ 24 Vcc	0,5 A
Massima potenza commutabile per singola zona	500 W
Montaggio a rack 19" (unità modulari)	Diretto 19" (1U)
Dimensioni (L x A x P)	482 x 44 x 220 mm
Peso	4 Kg

Controller CR8506-V e amplificatori digitali PMD

Collegando 6 controller fra di loro è possibile gestire fino ad un massimo di 36 gruppi di amplificatori PMD, ottenendo un sistema a due canali con 36 zone di uscita a doppia linea.

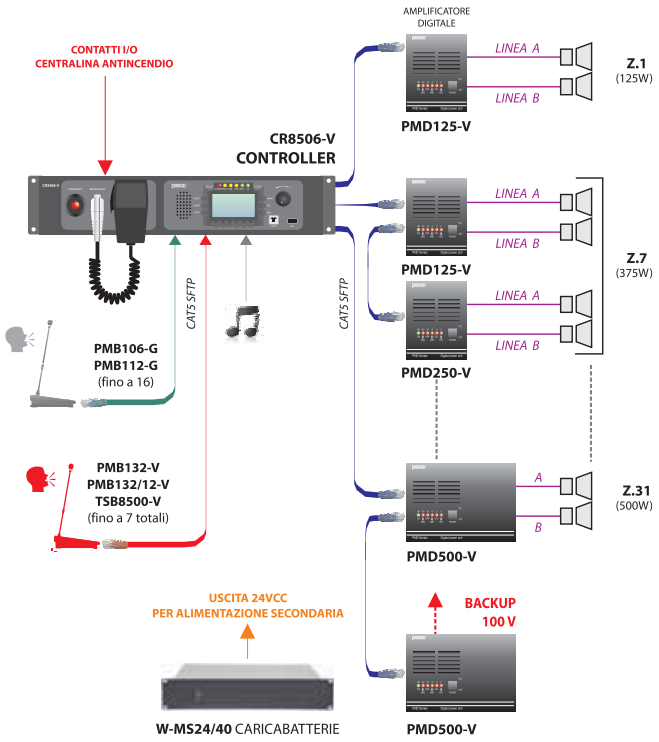

Controller CR8506-V e router RT8506-V

In un sistema che prevede 6 controller, ognuno connesso ad un massimo di 6 router RT8506-V, è possibile controllare fino a 216 zone di uscita a doppia linea.

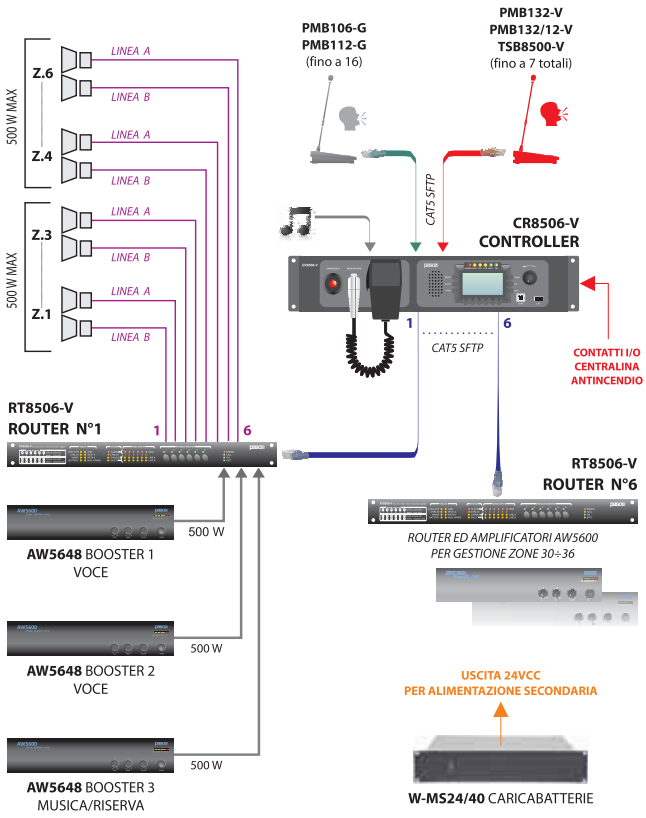

PA8500-VES • Sistema in configurazione mista

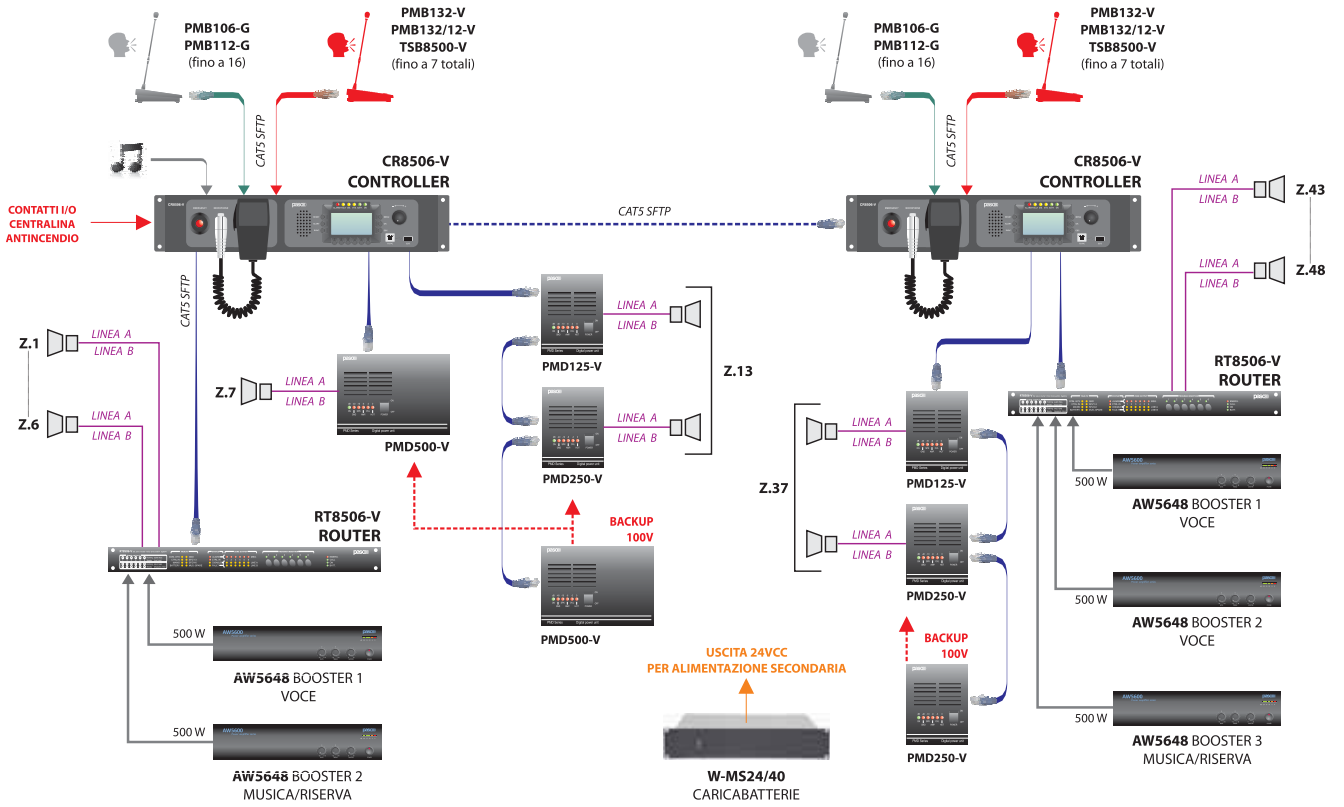

EN54 16

PA8506-V | SISTEMA INTEGRATO

Scarica il datasheet

Il PA8506-V è il sistema compatto PASO che integra le funzioni d'emergenza vocale e di sonorizzazione per uso generale; consente la diffusione della musica di sottofondo e delle chiamate (generali o di zona) senza interferire con le routine di diagnostica.

- **Conformità ISO 7240-19 e EN 60849.**
- **Generatore di allarmi**, paging, musica di sottofondo.
- **Fino a 12 zone d'uscita**
  Due linee altoparlanti per ogni zona (A & B).
- **Sistema broadcast a due canali**.
- **Due amplificatori classe D integrati**
  Possibilità di utilizzarne uno come riserva.
- **Controllo audio completo (DSP)**.

Ottimo rapporto qualità/prezzo

L'unità **PA8506-V** ha tutte le caratteristiche funzionali normalmente fornite da sistemi più costosi, ed è quindi caratterizzata da un rapporto qualità/prezzo molto vantaggioso.

Montaggio a rack

Per il montaggio a rack del PA8506-V sono disponibili le staffe opzionali **AC8506.**

Il PA8506-V è stato progettato per una pratica installazione e per il funzionamento in una vasta gamma di applicazioni dove sono richiesti sia sistemi d'emergenza vocale che sistemi di diffusione sonora nel rispetto degli standard di sicurezza vigenti: oltre alle normali operazioni di diffusione, il PA8506-V è infatti in grado di inviare chiamate d'allarme in situazioni d'emergenza e, in accordo con la norma **EN54-16**, è continuamente monitorato al fine di segnalare tempestivamente eventuali anomalie.

Questo sistema di diffusione sonora a 2 canali, include 2 amplificatori da 250 W RMS in classe D (uno per la musica e uno per la voce): entrambi gli amplificatori sono continuamente monitorati. L'amplificatore "musica" svolge anche la funzione di riserva: in caso di guasto, sostituisce automaticamente quello "voce". La possibilità di collegare in modo semplice e rapido (cavo schermato CAT-5e SFTP) due unità PA8506-V permette la realizzazione di sistemi a 12 zone, con massimo 1000 W di potenza e 14 postazioni d'emergenza (serie **PMB132**).

La sezione d'uscita dei diffusori è composta da 6 zone separate, con regolazione di volume della musica indipendente per singola zona. Inoltre, ogni uscita di zona dispone di 2 circuiti per linee d'altoparlanti (A e B) al fine di garantire la completa copertura dell'area anche nel caso si verifichi un guasto del circuito di una delle due linee. I comandi frontali e l'ampio display LCD consentono una facile programmazione e procedura di set-up.

SPECIFICHE E CARATTERISTICHE PRINCIPALI DI SICUREZZA

- N° 2 amplificatori indipendenti in classe D da 250 W RMS.
- Gestione di un amplificatore esterno da 250 W per aumentare la potenza (AW5624).
- Fino a 7 postazioni remote d'emergenza (cavo SFTP CAT5).
- Fino a 16 postazioni chiamata, 7 livelli priorità (cavo SFTP CAT5).
- Ingresso microfonico bilanciato (IN 1) con alimentazione Phantom e contatto di precedenza.
- Ingresso mic/linea bilanciato (IN 2) con alimentazione Phantom. (MIC), contatto di precedenza o precedenza automatica (VOX).
- Ingresso linea bilanciato (IN 3) con precedenza automatica (VOX).
- Ingresso ausiliario di linea per una sorgente musicale esterna.
- Ingresso USB per la riproduzione della musica di sottofondo.
- 6 uscite open collector (stato sistema/override attenuatori).
- 8 contatti d'ingresso programmabili e controllati.
- 2 uscite a relè per stati di "emergenza" e "guasto".
- Altoparlante interno con funzione di monitor e segnalatore acustico di anomalie (beep).
- Display grafico monocromatico 128x64 pixel per una facile configurazione e veloce uso delle schermate di controllo.
- Tasti multifunzione e manopola rotativa di gestione menu.
- Disabilitazione zone emergenza e funzione Do Not Disturb (DND).
- Microfono frontale d'emergenza supervisionato, operativo solo in condizioni di emergenza manuale e prioritario sui messaggi pre-registrati di emergenza, con capsula controllata dal sistema di diagnosi interno.
- Pulsante incassato con LED rosso per l'attivazione della modalità di emergenza manuale, che permette l'accesso al sistema, con priorità assoluta, dallo "stato di quiete" o durante l'emergenza automatica in corso, precedentemente attivata da periferiche esterne.
- Postazioni remote d'emergenza, serie PMB132.
- Controllo e monitoraggio dell'integrità del percorso critico (dalle sorgenti d'emergenza alle linee altoparlanti).
- Monitoraggio continuo della linea altoparlanti (integrità e dispersione a terra) senza interruzione della musica di sottofondo o delle chiamate.
- Doppia linea d'uscita altoparlanti per ogni singola zona (A e B).
- Generatore di messaggi per diffusione di allarmi vocali a doppio canale (EVAC ed ALERT).
- Gestione automatica dell'amplificatore interno di riserva.
- Diagnostica completa e segnalazione dei vari guasti.
- Gestione dell'alimentazione secondaria a 24 Vcc tramite carica batteria esterno.

MODELLO	PA8506-V			
Potenza di uscita nominale (230 Vca / 24 Vcc)	250 + 250 W RMS / 160 + 160 W RMS (doppio canale voce musica)			
Ingressi	IN 1	IN 2	IN 3	AUX
Tipo	Bilanciato XLR (alimentazione phantom 21 V inseribile)		Bilanciato a morsetti (HOT-COM-GND)	Sbilanciato RCA
Modalità di programmazione	ON / OFF / PRECEDENZA / MIX IN2ON / OFF / PRECEDENZA / VOX		ON / OFF / VOX	-
Sensibilità / impedenza	Min. 3 mV - Max 100 mV / 1,8 kΩ	MIC: Min. 3 mV - Max 100 mV / 1,8 kΩ LINE: Max 1800 mV / 31 kΩ	Max 3600 mV / 3 kΩ	Max 1800 mV / 31 kΩ
Risposta in frequenza / Rapporto S/N	240 ÷ 20.000 Hz / 63 dB	MIC: 240 ÷ 20.000 Hz / 63 dB LINE: 60 ÷ 20.000 Hz / 84 dB	90 ÷ 20.000 Hz / 86 dB	60 ÷ 20.000 Hz / 84 dB
Ingressi dedicati	Microfono emergenza dinamico, presa XLR - Paging Units (PMB106-G, PMB112-G e ACIO8136), 2 RJ45 Emergency Units, RJ45 - USB-EXT., Tipo A			
Ingresso amplificatore esterno (EXT. AMP. IN)	Ingresso a morsetti 0-70-100 V (max 250 W RMS)			
Uscite a tensione costante	6 zone per linee a 100 V a doppia linea ridondante (A e B) – 12 coppie di morsetti (2,5 mm²)			
Impedenza di carico	Min. 40 Ω per gruppo zone 1÷6 con amplificatore esterno: Min. 40 Ω per gruppo zone 1÷3 / Min. 40 Ω per gruppo zone 4÷6			
Uscita amplificatore esterno	Bilanciato XLR			
Sensibilità / impedenza	1 V / 500 Ω			
Risposta in frequenza / Rapporto S/N	40 ÷ 20.000 Hz / 84 dB			
Uscita monitor BF	Altoparlante frontale 1 W / 8 Ω e uscita posteriore a morsetti (HOT-GND), 1 V / 400 Ω			
Controlli d'emergenza	Programmabili per stato 'normalmente attivo' o 'normalmente disattivato'			
Tipologia	8 ingressi con diagnosi. Morsetti ed alimentazione di servizio 24 Vcc (CONTROL INPUTS) 6 uscite open-drain, max 200 mA. Morsetti ed alimentazione di servizio 24 Vcc (CONTROL OUTPUTS) 2 relè per segnalazione stato d'emergenza e guasto, morsetti N.O-N.C.			
Alimentazione	230 Vca 50/60 Hz			
Massimo consumo alla potenza nominale	(500 W System) P = 650 W/800 VA (250 W System) P = 370 W/480 VA			
Tipico consumo con segnale vocale	(500 W System) P = 160 W/200 VA (250 W System) P = 90 W/120 VA			
Consumo senza segnale (solo tono di test)	P = 30 W/45 VA			
Alimentazione secondaria	24 Vcc (min 22 Vcc ÷ max 28 Vcc)			
Massimo consumo @ 24 Vcc (@ 28 Vcc)	500 W System = 17 A (21 A) 250 W System = 9 A (11 A)			
Tipico consumo con segnale vocale @ 24 Vcc (@ 28 Vcc)	500 W System = 4,3 A (5 A) 250 W System = 2,2 A (2,5 A)			
Consumo senza segnale (solo tono di test)	0,8 A			
Condizioni ambientali operative	Temp.: +5° C to +40° C / Umidità: 25%-75% senza condensa			
Montaggio a rack 19"	Staffe opzionali AC8506 (altezza 3U + 1 U per le staffe laterali)			
Dimensioni (L x H x P)	439 x 132 x 387 mm			
Peso	20,5 Kg			

Basi microfoniche con selezione delle zone

Al PA8506-V possono essere collegate, in modo semplice e veloce, fino a 16 postazioni microfoniche di chiamata (**PMB106-G** e **PMB112-G**, pag. 25) e fino a 7 postazioni d'emergenza (**PMB132/12-V** e **PMB132-V**, pag. 24) che consentono di inviare messaggi su una o più zone d'ascolto. Indispensabile l'uso di cavi schermati CAT5e SF/UTP.

EN54 16

PMD125-V
PMD250-V

PMD500-V

Scarica il datasheet

L'accurata progettazione e la selezione di componenti di elevata tecnologia ed affidabilità ha portato alla realizzazione della gamma PMD, amplificatori digitali in classe 'D' caratterizzati da un'estrema compattezza e da un ridotto consumo di energia.

Applicazioni particolari

Gli amplificatori **PMD** possono essere impiegati anche al di fuori del sistema **PA8500-VES**, ove siano richieste caratteristiche di minimo ingombro associate a grande affidabilità.

Protezione

Gli amplificatori dispongono, oltre alla classica protezione offerta dai fusibili, di una protezione elettronica e di una termica con ripristino automatico, che li salvaguardano da eventuali rischi di danneggiamento contro i sovraccarichi.

Cestello contenitore

Gli amplificatori modulari **PMD** necessitano di un cestello **PMS2001** per il montaggio all'interno di un rack 19".

Certificato EN 54-16:2008
n. 0068-CPR-082/2013

Gli amplificatori **PMD** sono completi di scheda di diagnostica per il test di corretto funzionamento e la verifica dell'integrità della linea altoparlanti. Direttamente collegati al controller **CR8506-V** tramite cavo schermato CAT5, consentono di realizzare aree di elevata potenza. Ad ognuna delle 6 linee di uscita (zone) del CR8506-V possono essere connessi in cascata fino a 16 unità **PMD**; per ogni gruppo è possibile configurare un amplificatore come riserva. L'alimentazione indipendente di ogni amplificatore rende il sistema estremamente affidabile e conforme agli standard di sicurezza.

CARATTERISTICHE FUNZIONALI

- Alimentazione 230Vca / 24Vcc.
- Modalità 'stand-alone' / controllo remoto.
- Doppia presa d'ingresso RJ45 (per collegare in parallelo più amplificatori).
- Due ingressi audio.
- LED frontali di indicazione del livello/stato.
- Raffreddamento forzato a ventola con circuito elettronico di controllo e protezione.
- Morsettiera estraibile.

CONTROLLI LOCALI

- Regolazione del volume d'uscita.
- Selezione dell'ingresso.
- Inserimento del filtro LOW CUT.

DIAGNOSTICA

- Diagnostica delle principali funzioni.
- Verifica e misura dell'impedenza della linea altoparlanti.
- Verifica ed isolamento delle linee altoparlanti in corto-circuito.
- Verifica ed isolamento di terra (GND fault).

CONNESSIONI

Sul pannello posteriore dell'apparecchio sono disponibili due prese RJ45 i cui collegamenti sono parallelati tra loro per la connessioni audio a livello di linea e per la comunicazione seriale.

Gli ingressi audio 1 e 2 sono bilanciati elettronicamente.
I connettori devono essere di tipo RJ45 schermato.

Per il collegamento alle linee altoparlanti e ad un eventuale amplificatore di riserva è disponibile una morsettiera estraibile.

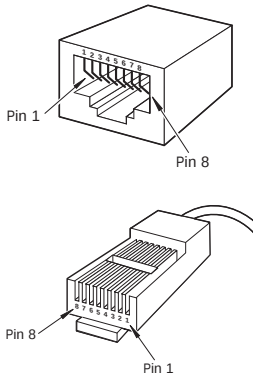

Ingresso RJ45

Pin	Descrizione
1	Audio 1 +
2	Audio 1 –
3	GND
4	Audio 2 +
5	Audio 2 –
6	Audio switch
7	Seriale RS485 +
8	Seriale RS485 –
Shield	GND

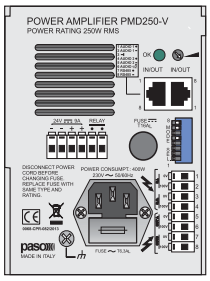

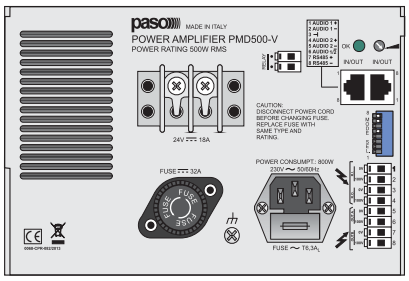

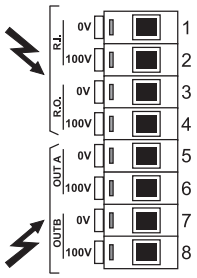

Uscite di potenza

Pin	Descrizione
1	Bus riserva IN (0V)
2	Bus riserva IN (100V)
3	Bus riserva OUT (0V)
4	Bus riserva OUT (100V)
5	Uscita A (0V)
6	Uscita A (100V)
7	Uscita B (0V)
8	Uscita B (100V)

MONTAGGIO A RACK CON CESTELLO PMS2001

Per l'installazione degli amplificatori PMD all'interno di mobili rack a 19" è necessario utilizzare l'apposito cestello di supporto. Gli amplificatori PMD differiscono tra loro soltanto per la potenza e le dimensioni (due amplificatori da 125 W o da 250 W occupano lo spazio di un amplificatore da 500 W). Ogni cestello **PMS2001** può contenere due amplificatori PMD500-V o quattro PMD125-V/ PMD250-V più tutte le configurazioni intermedie.

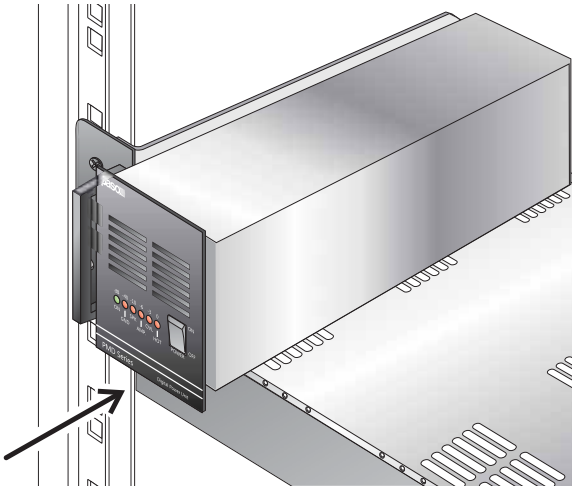

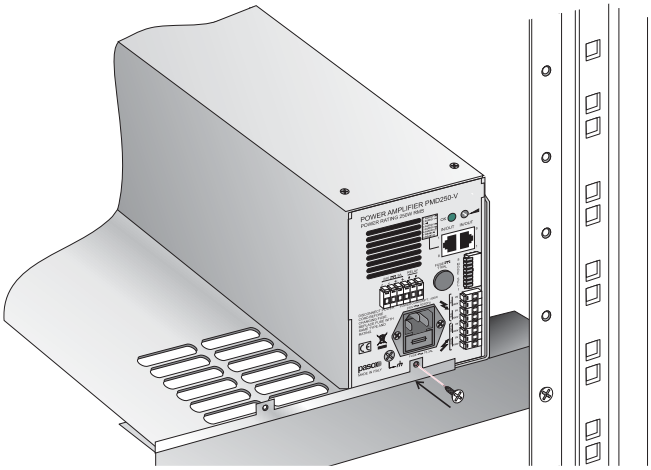

MODELLO	PMD125-V	PMD250-V	PMD500-V
Potenza di uscita nominale @230 Vca	125 W RMS	250 W RMS	500 W RMS
Uscite di potenza		100 V	
Distorsione alla potenza nominale		< 0,05%	
Ingresso		Doppia RJ45, In/Out audio/RS485 da CR8506-V	
Risposta in frequenza		90 ÷ 20.000 Hz	
Filtro Low Cut (- 3 dB)		330 Hz	
Alimentazione		230 Vca ± 10% - 50/60 Hz / 24 Vcc	
Consumo elettrico 230 Vca	195 W	410 W	740 W
Consumo di corrente 24 Vcc	4.4 A	7.6 A	16.3 A
Montaggio a rack 19"		Cestello PMS2001 (H: 3U + 1U per le staffe di supporto)	
Quantità installabili per ogni PMS2001		4	2
Dimensioni (L x H x P)		100 x 130 x 395 mm	200 x 130 x 395 mm
Peso	8,4 kg	9,2 kg	14,8 kg

AW5600 | UNITÀ DI POTENZA

Scarica i datasheet

AW5648

AW5624

Grazie alla elevata affidabilità delle circuitazioni di protezione adottate, unita ad un'estetica accurata ed una struttura molto robusta, la gamma di amplificatori AW5600 rappresenta il prodotto ideale per gli impianti di amplificazione di qualità con un rapporto prezzo/prestazioni particolarmente interessante.

Disabilitazione delle regolazioni frontali

Questa particolare funzione consente di evitare che i livelli impostati durante la messa in servizio vengano modificati accidentalmente (interruttore posteriore NORM/DIRECT).

EN 54-16:2008
Cert. n. 0068-CPR-082/2013

Gli amplificatori AW5600 sono dotati di un ingresso/uscita di linea bilanciato elettronicamente con doppia presa XLR; una presa femmina ed una maschio al fine di facilitare il collegamento in cascata tra più unità di potenza. Per collegare direttamente una sorgente sonora è possibile utilizzare un secondo ingresso sbilanciato tramite una doppia presa RCA per l'utilizzo di cavetti stereo standard. Tutti i booster di questa serie prevedono un ingresso RJ45 per il collegamento con le basi preamplificate di chiamata **B711-G** tramite semplice cavi schermati SFTP CAT.5e.

Sulla morsettiera posteriore è presente uno speciale ingresso (**TEL/EMERG**) bilanciato con trasformatore e con attivazione automatica della precedenza (VOX).

La regolazione del livello e della soglia d'intervento sono presenti sul pannello posteriore. Tale ingresso può essere utilizzato per il collegamento all'apposita uscita audio di un centralino telefonico. La serie AW5600 è inoltre dotata di un'elevata quantità di dispositivi di protezione contro i sovraccarichi ed i cortocircuiti.

MODELLO	AW5624	AW5648
Potenza di uscita nominale @230 Vca	240 W RMS	480 W RMS
Uscite di potenza	100-70-50 V, 8 Ω	
Distorsione alla potenza nominale	< 1%	
Ingresso di linea	Bilanciato XLR, sbilanciato RCA	
Risposta in frequenza	30 ÷ 20.000 Hz	
Alimentazione	230/115 Vca ± 10% - 50/60 Hz / 24 Vcc	
Consumo elettrico 230 Vca	535 W (610 VA)	1160 W (1330 VA)
Consumo di corrente 24 Vcc	13.2 A	33 A
Montaggio a rack 19"	Staffe opzionali AC5660 con supporto laterale AC50 (H: 2U)	
Dimensioni (L x H x P)	432 x 88 x 272 mm	432 x 88 x 360 mm
Peso	10.5 kg	16 kg

TSB8500-V

Scarica il datasheet

La postazione TSB8500-V combina tutte le caratteristiche della serie PMB132 con un display touch screen retroilluminato da 7", da utilizzare per la selezione delle zone e per una configurazione dell'unità stessa. Sei tasti funzione (F1÷F6) sono disponibili per creare dei gruppi di zone da richiamare velocemente.

EN 54-16:2008
Cert. n. 0068-CPR-038/2016

Le postazioni sono dotate di connettori RJ45 per il collegamento tramite cavi schermati SFTP CAT5E diretti. **I connettori devono essere di tipo RJ45 schermato.**

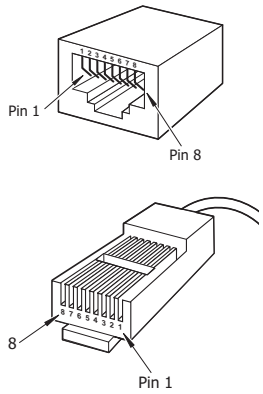

Pin	Descrizione
1	Audio +
2	Audio –
3	GND
4	Non connesso
5	Non connesso
6	+ Vcc
7	Seriale +
8	Seriale –
Shield	GND

Microfono a scelta

Le postazioni **TSB8500-V** devono essere completate da un microfono a stelo (**MC132-V**) o palmare con tasto P.T.T. (**M132-V**).

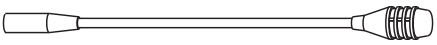

MC132-V

M132-V

MODELLO	TSB8500-V
N° di zone selezionabili	1 ÷ 216
Livello d'uscita tipico	300 mV
Risposta in frequenza	20 ÷ 20.000 Hz
Distorsione	< 1%
Filtro LOW CUT	-10 dB / 100 Hz
Rapporto S/N	> 60 dB
Connessioni	RJ45 (IN/OUT)
Alimentazione	24 Vcc
Assorbimento @24Vcc	165 mA
Dimensioni	230 x 80 x 200 mm
Peso	1,6 kg

Possibilità di montaggio a parete

Con mobiletto accessorio opzionale **AR8500**.

AR8500

EN54 16

Scarica i datasheet

PMB132-V

PMB132/12-V

Le postazioni remote serie PMB132 sono totalmente diagnosticate e consentono una grande flessibilità operativa e di gestione sia per effettuare chiamate di servizio e/o emergenza che per inviare messaggi pre-registrati di allarme nelle zone del sistema.

I LED del pannello frontale forniscono tutte le principali informazioni relative allo stato del sistema e a eventuali guasti rilevati. Il modello **PMB132-V** permette di effettuare la sola chiamata generale; per inviare messaggi in zone distinte, sarà necessario utilizzare il modello **PMB132/12-V** che, tramite tastiera dedicata, consente la selezione di 12 zone di diffusione.

EN 54-16:2008
Cert. n. 0068-CPR-082/2013

MODELLO	PMB132-V	PMB132/12-V
N° di zone selezionabili	-	12
Livello d'uscita tipico	300 mV	
Risposta in frequenza	130 ÷ 19.000 Hz	
Distorsione	< 1%	
Filtro LOW CUT	-3 dB / 380 Hz	
Rapporto S/N	> 60 dB	
Connessioni	RJ45 (IN/OUT)	
Alimentazione	24 Vcc	
Assorbimento @24Vcc	60 mA	130 mA
Dimensioni	140 x 80 x 200 mm	230 x 80 x 200 mm
Peso	0,77 kg	1,55 Kg

CARATTERISTICHE FUNZIONALI

- Completamente monitorate.
- Tasto d'emergenza.
- Chiamate d'emergenza / di servizio a viva voce.
- Invio dei messaggi pre-registrati Evac/Alert.
- Chiamate standard di servizio.
- Tasti di selezione zone con indicatore di stato.
- Visualizzazione guasti.
- Reset dei messaggi di emergenza.
- Disattivazione del cicalino di segnalazione guasti.

Microfono a scelta

Le postazioni **PMB132-V** e **PMB132/12-V** devono essere completate da un microfono a stelo (**MC132-V**) o palmare con tasto P.T.T. (**M132-V**).

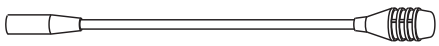

Possibilità di montaggio a parete

Con mobiletto accessorio opzionale **AR8500**.

PMB106-G

PMB112-G

PMB112-EG

Scarica i datasheet

PMB106-G

PMB112-G

PMB112-EG

Con i sistemi di evacuazione vocale PASO possono essere utilizzate le postazioni microfoniche da tavolo preamplificate serie PMB per chiamate generali e/o chiamate a zone.

Le unità sono collegate tra loro in cascata e nel cavo di collegamento (CAT5e SF/UTP) sono presenti sia il segnale audio analogico che il segnale digitale relativo ai comandi e agli indirizzi delle postazioni.

ACPMB-DIN

ACPMB

PMB106-G

Postazione preamplificata con **6** pulsanti di selezione zona programmabili e relativi led, un tasto di selezione generale, un tasto di chiamata a rilascio (P.T.T.), uno a ritenuta (LOCK) per annunci lunghi e un led di attivazione microfono/occupato.

PMB112-G

Postazione preamplificata con **12** pulsanti di selezione zona programmabili e relativi led, un tasto di selezione generale, un tasto di chiamata a rilascio (P.T.T.), uno a ritenuta (LOCK) per annunci lunghi e un led di attivazione microfono/occupato.

PMB112-EG

Tastiera di espansione per postazioni PMB112-G, **12** pulsanti di selezione zona programmabili, led indicatori, tasto selezione generale. Possibilità di collegare in cascata fino a due unità.

ACPMB, ACPMB-DIN

Moduli interfaccia per il collegamento di basi e/o microfoni standard per chiamate di servizio a singola selezione (serie B700, B711, B53) sulla stessa linea CAT5 delle postazioni PMB.

MODELLO	PMB106-G	PMB112-G	PMB112-EG
Caratteristiche	Microfono elettrete, pulsante P.T.T, limitatore di dinamica		-
N° di zone selezionabili	6 + ALL	12 + ALL	12+ALL
Livello d'uscita tipico	2,2 V max		
Risposta in frequenza	100 ÷ 14.000 Hz		
Connessioni	RJ45 (IN/OUT)		
Alimentazione	18 / 36 Vcc		
Assorbimento	16 mA	22 mA	
Finitura	Struttura in ABS, colore grigio chiaro metallizzato		
Dimensioni	116 x 416 x 200 mm		
Peso	0,6 kg		

EN54-4

W-MS24/4

Scarica il datasheet

I caricabatterie della gamma W-MS24 sono stati appositamente progettati per i sistemi di evacuazione vocale.

L'unità di carica **W-MS24/4**, caratterizzata da un basso consumo energetico e da un cabinet in alluminio con copertura in ABS, garantisce continuità di servizio alla vostra installazione con un rapporto prezzo/prestazioni eccezionalmente favorevole.

La facilità di installazione e cablaggio, due uscite di carico che consentono un numero maggiore di applicazioni e la capacità di corrente massima delle batterie, non superiore ai 55 Ah nominali, sono le caratteristiche ideali per l'utilizzo con il sistema integrato di evacuazione vocale **PA8506-V** in impianti medio/piccoli ma sempre nel pieno rispetto delle norme legislative vigenti.

✓ Unità idonea per essere montata direttamente in armadi rack da 19" (altezza 3U).

EN 54-4
Cert. n. 0333-CPD-075192

MODELLO	W-MS24/4
Alimentazione	230 Vca ± 15% - 50/60 Hz
Massima corrente di uscita al carico	4 A
Uscite principali di carico @ 24 Vcc	2 x 4 A
Uscite ausiliarie di carico @ 24 Vcc	-
Capacità batteria (minima/massima)	7 Ah min – 55 Ah max
Corrente massima di carica batteria	3 A
Segnalazioni di guasto	Mancanza rete, guasto batteria, guasto alimentatore
Soglia di disconnessione per bassa tensione	21,6 V ± 3%
Montaggio a rack 19"	Diretto (altezza 3U)
Dimensioni (L x H x P)	482 x 133 x 110 mm
Peso	3 kg

W-MS24/40, W-MS24/150

Scarica i datasheet

W-MS24/40 W-MS24/150

I caricabatterie **W-MS24/40** e **W-MS24/150** a 24 Vcc sono stati appositamente progettati per i sistemi di evacuazione vocale; basati su dispositivi a microprocessore sono in grado di caricare batterie al piombo (batterie di backup collegate al sistema di evacuazione vocale) e, contemporaneamente, di fornire energia ad apparecchiature ausiliarie. Questi caricabatterie garantiscono una corrente massima di carica rispettivamente di 6 e 12 A.

EN 54-4
Cert. n. 0333-CPD-075382
Cert. n. 0333-CPD-075381

✔ Entrambi i modelli sono Idonei per essere montati direttamente in armadi rack da 19" (altezza 2U).

MODELLO	W-MS24/40	W-MS24/150
Alimentazione	230 Vca ± 15% - 50/60 Hz	
Massima corrente di uscita al carico	40 A	150 A
Uscite principali di carico @ 24 Vcc	2 x 20 A	6 x 40 A
Uscite ausiliarie di carico @ 24 Vcc	3 x 5 A	
Capacità batteria (minima/massima)	24 Ah min – 110 Ah max	65 Ah min – 225 Ah max
Corrente massima di carica batteria	6 A	12 A
Segnalazioni di guasto	Mancanza rete, guasto batteria, guasto alimentatore	
Soglia di disconnessione per bassa tensione	21,6 V ± 3%	
Montaggio a rack 19"	Diretto (altezza 2U)	
Dimensioni (L x H x P)	432 x 88 x 399 mm	
Peso	3,1 kg	5,4 kg

PASO offre una completa gamma di diffusori sonori progettati per l'utilizzo in sistemi di allarme vocale e dotati di certificazione EN54-24.

Queste unità dispongono di apposita protezione con morsettiera ceramica e fusibile termico per garantire l'integrità del sistema e delle linee altoparlanti: in caso di incendio, eventuali danni ai diffusori non provocheranno guasti nel circuito ad essi collegato e consentiranno alle altre unità funzionanti di informare il pubblico della situazione di emergenza in corso.

Le ridotte dimensioni e l'elevato rendimento acustico caratterizzano le nuove colonne della serie C400-EN.

Queste colonne sono composte da una struttura portante in estrusione di alluminio verniciata in colore grigio chiaro, da una solida rete frontale e da testate ermetiche antiurto. Le colonne **C400-EN** sono dotate di trasformatore di linea a tensione costante, di morsettiera ceramica, fusibile termico e cavo resistente al fuoco **UNI 9795 2010** (lunghezza 80cm).
Un apposito supporto orientabile fornito in dotazione rende rapido e comodo il fissaggio a parete.

Scarica i datasheet

C420-EN C430-EN C440-EN

MODELLO	C420-EN	C430-EN	C440-EN
Potenza nominale	20 W	30 W	40 W
Potenza regolabile	20 / 10 / 5 W	30 / 15 / 7,5 W	40 / 20 / 10 W
Pressione sonora SPL Pnom/1m	105 dB	108 dB	109 dB
Sensibilità 1W/1m	92 dB	93 dB	93 dB
Risposta in frequenza	180 ÷ 16.000 Hz	180 ÷ 16.000 Hz	150 ÷ 14.000 Hz
Angolo di dispersione @ 2 kHz	Or. 150° Ver. 35°	Or. 150° Ver. 20°	Or. 140° Ver. 20°
Grado di protezione	IP 44	IP 44	IP 44
Dimensioni (L x H x P)	95 x 520 x 80 mm	95 x 725 x 80 mm	95 x 890 x 80 mm
Peso	3,5 kg	4,8 kg	5,65 kg

EN 54-24:2008
Cert. n. 0068-CPR-039/2016

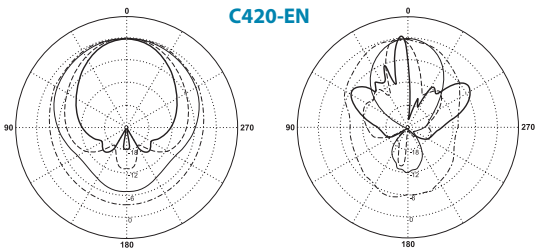

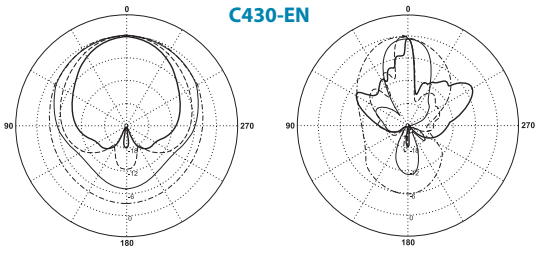

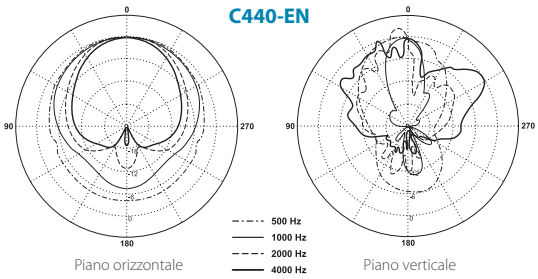

C7200-EN
100 W, H=849 mm

La colonna sonora C7200-EN, elegante ed estremamente compatta, è caratterizzata da un design raffinato e funzionale, dalla qualità senza compromessi capace di soddisfare i requisiti delle installazioni più esigenti.

Il diffusore è equipaggiato con 6 woofer da 4" e 4 tweeter da 1". Il fronte d'onda cilindrico della colonna offre il piacevole effetto di un suono proiettato in avanti molto potente e preciso, privo dei riverberi tipici di diffusori tradizionali che eccitano le riflessioni dell'ambiente dirigendo energia acustica dove non necessario. La forma molto stretta ed allungata permette l'integrazione della colonna in ogni ambiente in modo molto discreto e per nulla invasivo. Completo di fusibile termico e di cavo di collegamento resistente alla fiamma (lunghezza 90 cm). Per la sospensione a muro è previsto l'utilizzo dell'accessorio **AC7200**.

MODELLO	C7200-EN
Potenza nominale	100 W
Potenza regolabile	100 / 50 W - 8 Ω
Altoparlanti	6 Wf + 4 Tw
Caratteristiche	Struttura in alluminio
Pressione sonora SPL Pnom/1m	110 dB
Sensibilità 1W/1m	91 dB
Risposta in frequenza	140 ÷ 20.000 Hz
Angolo di dispersione @ 2 kHz	Or. 120° - Ver. 15°
Grado di protezione	IP 32
Montaggio	Supporto a muro (AC7200 non incluso)
Colore	Bianco RAL 9016
Dimensioni (L x H x P)	130 x 849 x 133 mm
Peso	8 kg

EN 54-24:2008
Cert. n. 0068-CPR-058/2013

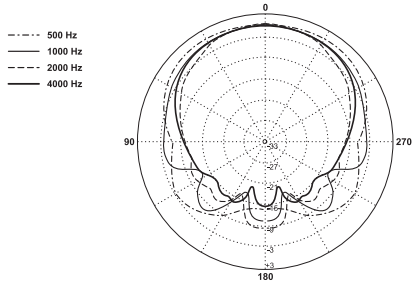

Piano orizzontale

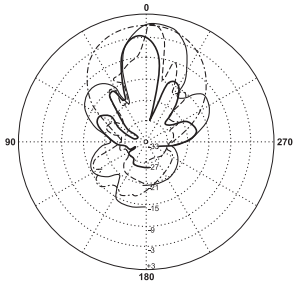

Piano verticale

Scarica il datasheet

C7200-EN

C36/6-EN
6 W

C36/6-2EN
3+3 W

I diffusori della serie C36-EN, dal design raffinato e moderno ed ideali sia per musica di sottofondo che per il parlato, sono specificatamente studiati per scuole, ospedali, sale d'aspetto, alberghi, negozi, uffici, ristoranti.

EN 54-24:2008
Cert. n. 0068-CPR-033/2013
Cert. n. 0068-CPR-039/2016

Possono essere montati sia a parete che a soffitto. Corpo in ABS autoestinguente (UL94-V0) bianco con rete frontale metallica, sono dotati di morsettiera ceramica e fusibile termico. I diffusori **C36/6-EN** sono dotati di un altoparlante con trasformatore per linee a tensione costante (50, 70 e 100V); la potenza d'uscita è regolabile (6, 3 o 1,5 W); il mod. **C36/6-2EN** è invece dotato di due altoparlanti ed è particolarmente adatto all'installazione in aree di transito e corridoi.

MODELLO	C36/6-EN	C36/6-2EN
Potenza nominale	6 W	6 W (3+3W)
Potenza regolabile	6 / 3 / 1,5 W	
Caratteristiche	ABS UL94-V0, griglia in metallo	
Altoparlanti	1 a larga banda	2 a larga banda
Pressione sonora SPL Pnom/1m	100 dB	93 dB
Sensibilità 1W/1m	92 dB	86 dB
Risposta in frequenza	180 ÷ 10.000 Hz	170 ÷ 16.000 Hz
Angolo di dispersione @ 2 kHz	110°	Or. 35° - Ver. 120°
Grado di protezione	IP 32	
Montaggio	A parete/soffitto tramite viti	
Colore	Bianco	
Dimensioni (L x H x P)	258 x 169 x 72 mm	
Peso	0,8 kg	0,95 kg

C36/6-EN

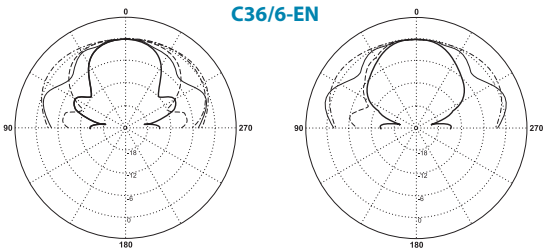

Piano orizzontale Piano verticale

C36/6-2EN

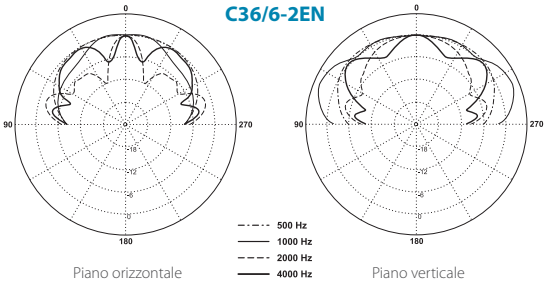

Piano orizzontale Piano verticale

Scarica i datasheet

C36/6-EN C36/6-2EN

C37/6-EN
6 W

I diffusori C37/6-EN sono stati sviluppati per essere impiegati in una vasta gamma di applicazioni e possono essere montati sia a parete che a soffitto.

EN 54-24:2008
Cert. n. 0068-CPR-033/2013

La struttura è composta da una custodia in lamiera particolarmente robusta verniciata a polvere in colore bianco opaco.

Questo diffusore è dotato di morsettiera ceramica e di fusibile termico al fine di garantire la salvaguardia della linea di collegamento altoparlanti nel caso in cui un possibile incendio metta fuori uso uno o più diffusori ad essa collegati.

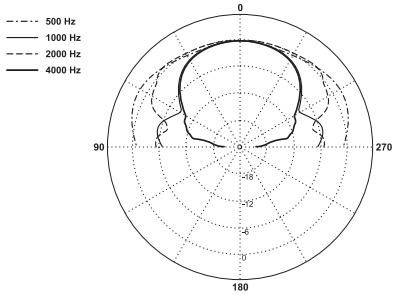

Piano orizzontale

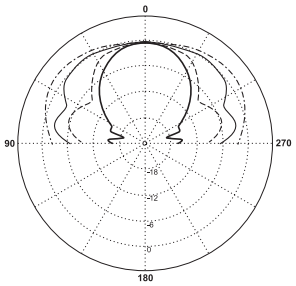

Piano verticale

MODELLO	C37/6-EN
Potenza nominale	6 W
Potenza regolabile	6 / 3 / 1,5 W
Caratteristiche	Metallo
Altoparlanti	1 a larga banda
Pressione sonora SPL Pnom/1m	99 dB
Sensibilità 1W/1m	91 dB
Risposta in frequenza	150 ÷ 15.000 Hz
Angolo di dispersione @ 2 kHz	90°
Grado di protezione	IP 32
Montaggio	A parete/soffitto tramite viti
Colore	Bianco
Dimensioni (L x H x P)	210 x 190 x 70 mm
Peso	1,6 kg

Scarica il datasheet
C37/6-EN

C44/12-EN
12 W

I diffusori C44/12-EN trovano applicazione ideale in ospedali, alberghi, uffici, scuole, negozi o quando si richiede il montaggio ad incasso ed un impatto estetico discreto ed elegante.

EN 54-24:2008
Cert. n. 0068-CPR-033/2013

Realizzato in materiale plastico autoestinguente UL94-V0 con griglia frontale metallica, è dotato di trasformatore di linea, morsettiera ceramica e fusibile termico.

La scatola per incasso integrata consente un montaggio facile e veloce sia a parete che a controsoffitto.

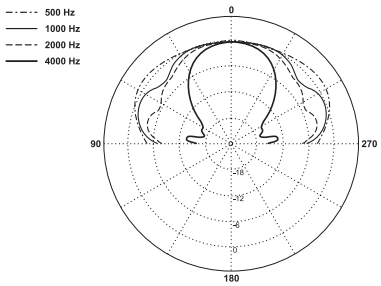

Piano orizzontale

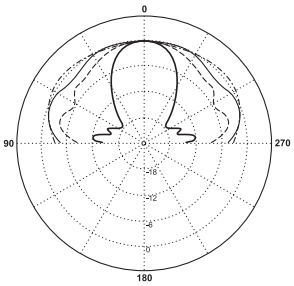

Piano verticale

MODELLO	C44/12-EN
Potenza nominale	12 W
Potenza regolabile	12 / 6 / 3 W
Caratteristiche	ABS UL94-V0, griglia in metallo
Altoparlanti	1 a larga banda
Pressione sonora SPL Pnom/1m	99 dB
Sensibilità 1W/1m	89 dB
Risposta in frequenza	150 ÷ 15.000 Hz
Angolo di dispersione @ 2 kHz	120°
Grado di protezione	IP 32
Montaggio	Scatola per incasso parete/soffitto
Colore	Bianco
Dimensioni (L x H x P)	165 x 280 x 90 mm
Peso	2 kg

Scarica il datasheet

C44/12-EN

TRX20-EN
20 W, Ø 213 mm

Il diffusore a tromba TRX20-EN, caratterizzato dalla costruzione a tenuta stagna e progettato per garantire il massimo livello di pressione sonora, è particolarmente indicato per l'impiego in esterno, anche in condizioni atmosferiche difficili.

Il corpo è in alluminio pressofuso con viteria e staffe in acciaio inox, mentre il padiglione è in lamiera di alluminio. È dotato di unità driver con trasformatore di linea, di commutatore posteriore per la selezione della potenza di esercizio (a 5 posizioni) e di terminale per la corretta messa a terra.

È equipaggiato con fusibile termico e cavo di collegamento resistente alla fiamma (lunghezza 80 cm).

EN 54-24:2008
Cert. n. 0068-CPR-033/2013

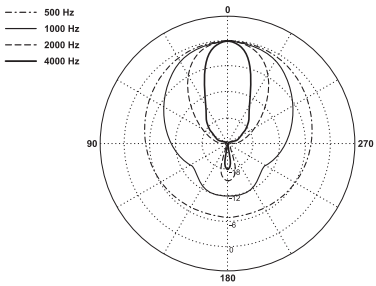

MODELLO	TRX20-EN
Potenza nominale	20 W
Potenza regolabile	20 / 15 / 10 / 5 / 2,5 W
Caratteristiche	Corpo in alluminio pressofuso, padiglione in alluminio
Pressione sonora SPL Pnom/1m	116 dB
Sensibilità 1W/1m	103 dB
Risposta in frequenza	500 ÷ 5.000 Hz
Angolo di dispersione @ 2 kHz	70°
Grado di protezione	IP 66
Montaggio	Staffa orientabile
Colore	Grigio chiaro
Dimensioni (L x H x P)	Ø 213 x 230 mm
Peso	1,8 kg

Scarica il datasheet

TRX20-EN

TR15HF-EN
15 W

La tromba TR15HF-EN è un diffusore a due vie caratterizzato da un'alta efficienza, da una gamma di risposta in frequenza molto estesa e da un'ottima tenuta in potenza.

EN 54-24:2008
Cert. n. 0068-CPR-039/2016

Il corpo del diffusore è in polipropilene rinforzato con grado di autoestinguenza UL94-V0. La particolare conformazione di questi diffusore determina una copertura pressoché costante e controllata dello spettro audio e lo rende particolarmente adatto ad ogni applicazione grazie alla sua timbrica gradevole e alla perfetta intelligibilità. Il tipo di costruzione e i materiali impiegati ne permettono l'uso in applicazioni per esterno con massimo grado di protezione IP44. È dotato di fusibile termico e di cavo resistente al fuoco **UNI 9795 2010** (lunghezza 80 cm).

MODELLO	TR15HF-EN
Potenza nominale	15 W
Potenza regolabile	15 / 8 / 4 W
Caratteristiche	Polipropilene autoestinguente UL94-V0
Pressione sonora SPL Pnom/1m	110 dB
Sensibilità 1W/1m	98 dB
Risposta in frequenza	160 ÷ 20.000 Hz
Angolo di dispersione @ 2 kHz	Or. 30° - Ver. 60°
Grado di protezione	IP 44
Montaggio	Staffa orientabile
Colore	Bianco
Dimensioni (L x H x P)	355 x 240 x 315 mm
Peso	4,2 kg

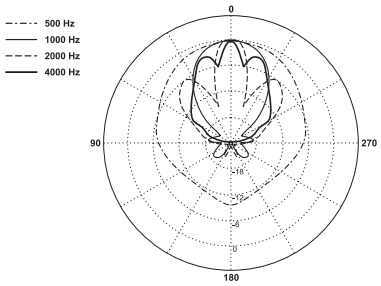

Piano orizzontale

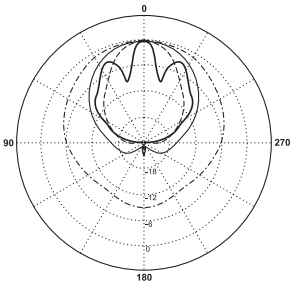

Piano verticale

Scarica il datasheet

TR15HF-EN

C59/16-EN
16 W, Ø 185 mm

Il diffusore a sfera C59/16-EN, caratterizzato da ottima risposta in frequenza e facilità di impiego, è idoneo all'utilizzo anche in ambienti particolarmente difficili dal punto di vista acustico ed impiantistico.

È stato progettato per installazioni sospese, soddisfacendo così le esigenze di una diffusione sonora di qualità anche in spazi ampi con soffitti alti. Di estetica elegante e discreta, è realizzato con una struttura in ABS di colore bianco ed è dotato di trasformatore di linea a tensione costante con potenza regolabile e di dispositivo per il fissaggio al soffitto. Il cavo permette una estensione massima di 4,5 m.

EN 54-24:2008
Cert. n. 1438-CPR-0514

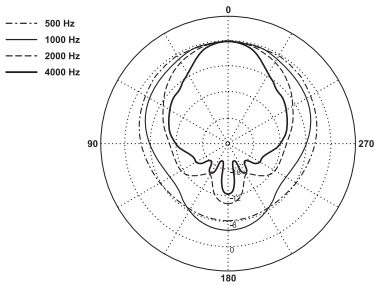

MODELLO	C59/16-EN
Potenza nominale	16 W
Potenza regolabile	16 / 8 / 4 W
Caratteristiche	ABS UL94-HB
Pressione sonora SPL Pnom/1m	102 dB
Sensibilità 1W/1m	90 dB
Risposta in frequenza	130 ÷ 23.500 Hz
Angolo di dispersione @ 2 kHz	132°
Grado di protezione	IP 21C
Montaggio	Gancio a soffitto
Colore	Bianco (RAL 9010)
Dimensioni (L x H x P)	Ø 185 x 157 mm
Peso	1,58 kg

Scarica il datasheet

C59/16-EN

C48/12-EN
12 W, Ø 140 mm

C48/6-2EN
6+6 W, Ø 140 mm

Grazie all'utilizzo di ottimi altoparlanti a larga banda, i proiettori della serie C48-EN si rivelano adatti sia per la riproduzione della musica che del parlato e possono essere impiegati sia in interno che in esterno.

In struttura cilindrica, costruita in ABS autoestinguente (UL94-V0) di colore bianco, questi modelli sono completi di trasformatore di linea e di staffa orientabile per un facile fissaggio a parete e/o soffitto. Progettati per ottenere un'emissione sonora con una marcata direttività sono per lo più adatti per essere installati in aree di passaggio, corridoi e ambienti particolarmente estesi. Completi di fusibile termico che esclude l'altoparlante in caso di surriscaldamento e di un cavo di collegamento resistente alla fiamma (lunghezza 80 cm).

MODELLO	C48/12-EN	C48/6-2EN
Potenza nominale	12 W	12 W (6+6W)
Potenza regolabile	12 / 6 / 3 W	
Caratteristiche	ABS UL94-V0	
Altoparlanti	1 a larga banda	2 a larga banda
Pressione sonora SPL Pnom/1m	101 dB	99 dB
Sensibilità 1W/1m	90 dB	88 dB
Risposta in frequenza	170 ÷ 13.000 Hz	170 ÷ 14.000 Hz
Angolo di dispersione @ 2 kHz	100°	120°
Grado di protezione	IP 44	
Montaggio	Staffa orientabile	
Colore	Bianco	
Dimensioni (L x H x P)	Ø 140 x 207 mm	
Peso	1,7 kg	2 kg

EN 54-24:2008
Cert. n. 0068-CPR-033/2013

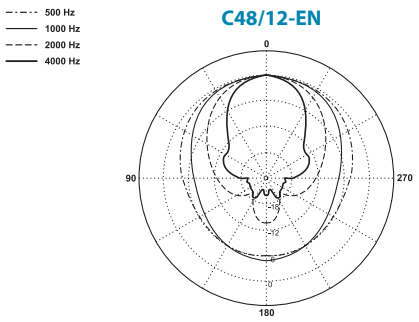

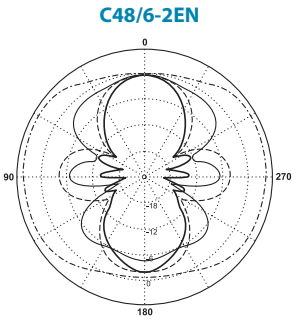

Scarica i datasheet

C48/12-EN

C48/6-2EN

C55/40-EN
40 W, Ø 200 mm

Il proiettore C55/40-EN è caratterizzato da una eccellente riproduzione sia della musica che del parlato ed è adatto per installazioni in esterno.

EN 54-24:2008
Cert. n. 0068-CPR-039/2016

Questo diffusore è realizzato in ABS stabilizzato-UV con griglia frontale in acciaio cromato nero ed equipaggiato con un trasformatore per linee a tensione costante. È dotato di morsettiera ceramica, fusibile termico e di cavo resistente al fuoco **UNI 9795 2010** (lunghezza 80 cm).

La staffa orientabile per il montaggio che scorre all'interno delle guide poste sul fianco del diffusore ne rende agevole il montaggio a parete e l'orientamento.

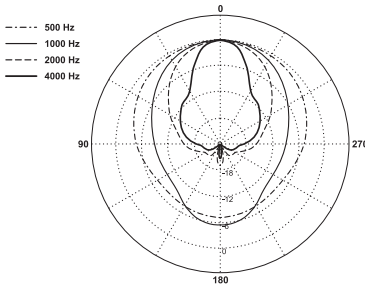

MODELLO	C55/40-EN
Potenza nominale	40 W
Potenza regolabile	40 / 20 / 10 W
Caratteristiche	ABS stabilizzato-UV
Altoparlanti	1 a larga banda
Pressione sonora SPL Pnom/1m	104 dB
Sensibilità 1W/1m	88 dB
Risposta in frequenza	100 ÷ 19.000 Hz
Angolo di dispersione @ 2 kHz	90°
Grado di protezione	IP 65
Montaggio	Staffa orientabile
Colore	Corpo bianco, griglia e staffa nero
Dimensioni (L x H x P)	Ø 200 x 220 mm
Peso	3 kg

Scarica il datasheet
C55/40-EN

C86/20-EN
20 W

C86/20-2EN
10+10 W

I proiettori antivandalo della serie C86-EN, grazie alla loro costruzione particolarmente robusta ed alla tenuta stagna con grado di protezione IP65, sono specialmente indicati per l'impiego in condizioni ambientali particolarmente difficili.

Questi diffusori sono realizzati con corpo in lega d'alluminio grigio, griglia frontale in acciaio con zincatura gialla tropicalizzata e verniciatura a fuoco. Provvisti di altoparlanti a larga banda dall'elevata efficienza acustica per un'ottima riproduzione vocale e musicale, di staffa di fissaggio orientabile e scorrevole lungo il corpo e di trasformatore per linee a tensione costante.

Completi di fusibile termico e di cavo resistente alla fiamma (lunghezza 80 cm), sono disponibili in versione monodirezionale (**C86/20-EN**) e bi-direzionale (**C86/20-2EN**).

MODELLO	C86/20-EN	C86/20-2EN
Potenza nominale	20 W	20 W (10+10W)
Potenza regolabile	20 / 10 / 5 W	
Caratteristiche	Struttura in alluminio, griglia in acciaio inox	
Altoparlanti	1 a larga banda	2 a larga banda
Pressione sonora SPL Pnom/1m	105 dB	100 dB
Sensibilità 1W/1m	92 dB	87 dB
Risposta in frequenza	150 ÷ 15.000 Hz	
Angolo di dispersione @ 2 kHz	100°	2 x 110°
Grado di protezione	IP 65	
Montaggio	Staffa orientabile	Staffa fissa
Colore	Grigio chiaro, griglia nera	
Dimensioni (L x H x P)	180 x 145 x 178 mm	
Peso	2,4 kg	2,85 kg

EN 54-24:2008
Cert. n. 0068-CPR-033/2013
Cert. n. 0068-CPR-039/2016

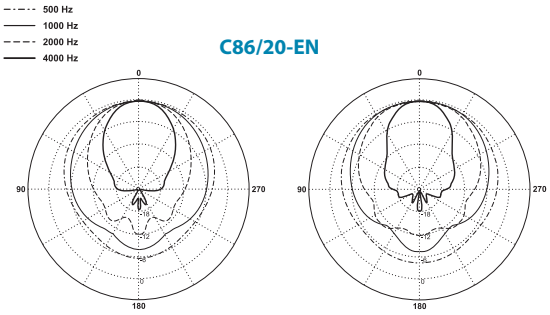

Piano orizzontale Piano verticale

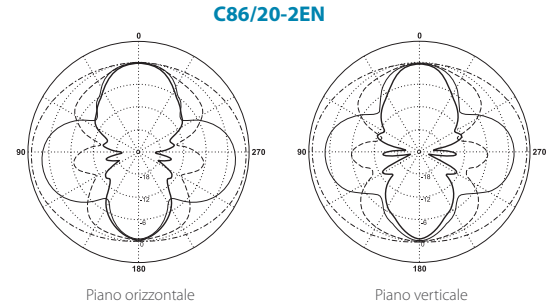

Piano orizzontale Piano verticale

Scarica i datasheet

C86/20-EN C86/20-2EN

C57/6-EN
6 W, Ø 180 mm

C58/12-EN
6 W, Ø 220 mm

C573/6-EN
6 W, Ø 181,5 mm

Le plafoniere per controsoffitto C57/6-EN e C58/12-EN garantiscono un'ottima riproduzione sia del parlato che della musica.

Costruite in lamiera stampata con trattamento di verniciatura antigraffio ed antiriflesso di colore bianco, si integrano elegantemente in ogni ambiente. Sono composte da un anello portante con ganci rapidi a molla per un facile ancoraggio al plafone. La mascherina centrale con l'altoparlante cablato al trasformatore di linea si inserisce nell'anello con una comoda rotazione ad incastro. In conformità alla norma EN 54-24, sono dotate di calotta antifiamma in acciaio zincato, morsettiera ceramica, fusibile termico e terminale per la corretta messa a terra.

Le plafoniere C573/6-EN, grazie al design piatto e alla ridotta profondità sono adatte per la posa in controsoffitti ove lo spazio a disposizione è minimo.

Sono dotate di morsettiera ceramica, fusibile termico e di una speciale calotta di protezione in plastica PET, che può essere sostituita con la calotta metallica opzionale AC973.

MODELLO	C57/6-EN	C58/12-EN	C573/6-EN
Potenza nominale	6 W	12 W	6 W
Potenza regolabile	6 / 3 / 1,5 W	12 / 6 / 3 W	6 / 3 / 1,5 W
Materiale	Corpo e anello portante in metallo		
Altoparlanti	1 bicono a banda larga		
Pressione sonora SPL Pnom/1m	99 dB	105 dB	106 dB
Sensibilità 1W/1m	92 dB	95 dB	98 dB
Risposta in frequenza	100 ÷ 15.000 Hz	80 ÷ 20.000 Hz	57 ÷ 24.000 Hz
Angolo di dispersione @2kHz	150°	130°	180°
Montaggio	Sistema di fissaggio a molle		
Foro di montaggio (Ø)	160 ÷ 165 mm	200 ÷ 205 mm	160 ÷ 165 mm
Colore	Bianco		RAL 9016
Dimensioni (Ø x P)	180 x 120 mm	220 x 140 mm	181,5 x 66 mm
Peso	1,5 kg	1,7 kg	0,69 kg

EN 54-24:2008
Cert. n. 0068-CPR-033/2013

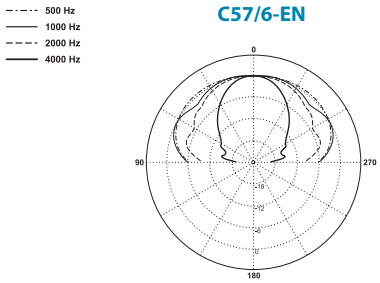

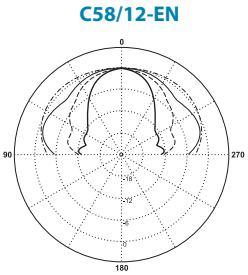

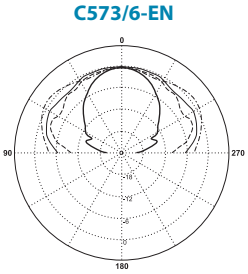

Scarica i datasheet

C57/6-EN C58/12-EN C573/6-EN

C96/15-EN
15 W, bianco

C96/15N-EN
15 W, nero

C96/30-EN
30 W, bianco

C96/30N-EN
30 W, nero

I diffusori della serie C96-EN sono caratterizzati da un design sofisticato e da un suono potente; sono adatti ad applicazioni dove sia necessaria un'alta qualità del suono.

Sono equipaggiati con un sistema a 2 vie di alta qualità e con un trasformatore per linee a tensione costante che consente di regolarne la potenza. La struttura in ABS antiurto resistente UV assicura un'installazione duratura dei diffusori che sono, inoltre, dotati di un fusibile termico integrato.

Il grado di protezione IP33C garantisce la resistenza all'influenza degli agenti atmosferici. Il collegamento è reso pratico e veloce grazie ad un terminale a vite; altrettanto facile l'installazione a muro con la staffa orientabile in dotazione.

Disponibili in due colori.

C96/15-EN - C96/15N-EN

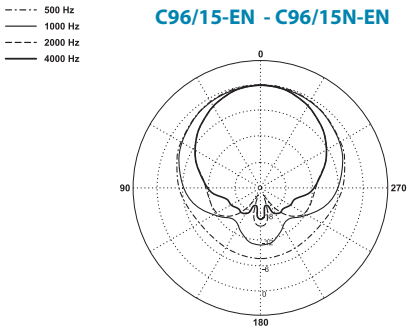

C96/30-EN - C96/30N-EN

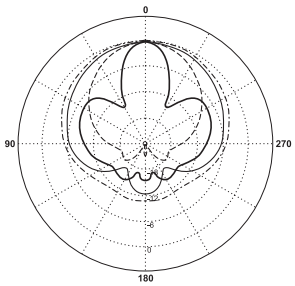

MODELLO	C96/15-EN (N-EN)	C96/30-EN (N-EN)
Potenza nominale	15 W	30 W
Potenza regolabile	15 / 7,5 / 3,75 / 1,8 W / 8 Ω	30 / 15 / 7,5 / 2,5 W / 8 Ω
Caratteristiche	ABS antiurto resistente UV	
Pressione sonora SPL Pnom/1m	101 dB	106 dB
Sensibilità 1W/1m	89 dB	91 dB
Risposta in frequenza	82 ÷ 23.500 Hz	50 ÷ 23.500 Hz
Angolo di dispersione @ 2 kHz	Or. 132° / Ver. 115°	Or. 101° / Ver. 133°
Grado di protezione	IP 33C	
Montaggio	Staffa orientabile per montaggio a muro	
Colore	Bianco (Nero)	Bianco (Nero)
Dimensioni (L x H x P)	130 x 210 x 120 mm	160 x 260 x 152 mm
Peso	1,70 kg	2,55 kg

Scarica i datasheet

C96/15-EN (N-EN)

C96/30-EN (N-EN)

PASO è una delle poche aziende del settore che può vantare un proprio sistema integrato di progettazione originale, industrializzazione e fabbricazione per una gamma completa di prodotti, che spazia dalle apparecchiature più complesse e sofisticate ai semplici accessori.

I contenitori rack sono stati studiati dai nostri progettisti per alloggiare tutte le apparecchiature elettroniche ed i pannelli di servizio PASO predisposti per il fissaggio modulare da 19".

Fiore all'occhiello dell'azienda è la fornitura di centrali rack "pronte all'installazione" completamente cablate da tecnici specializzati e configurate in base alle specifiche funzioni richieste dall'impianto, complete di schemi, documentazione e certificazione CE relativa ai prodotti montati all'interno dell'armadio.

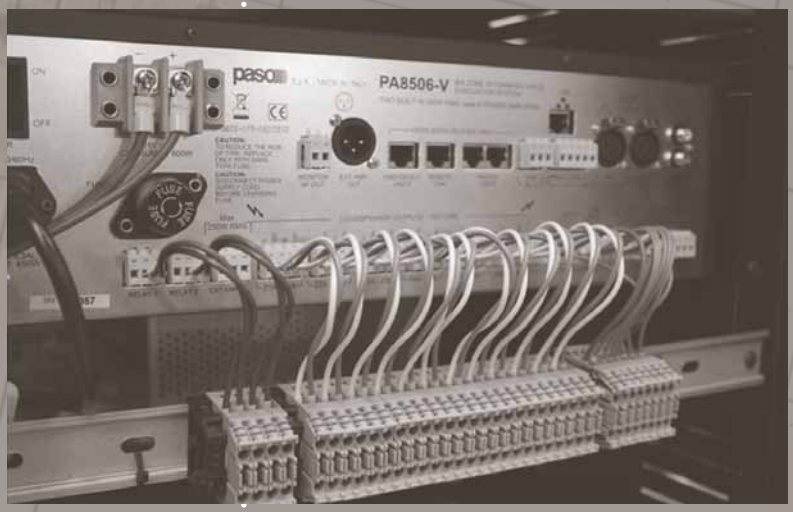

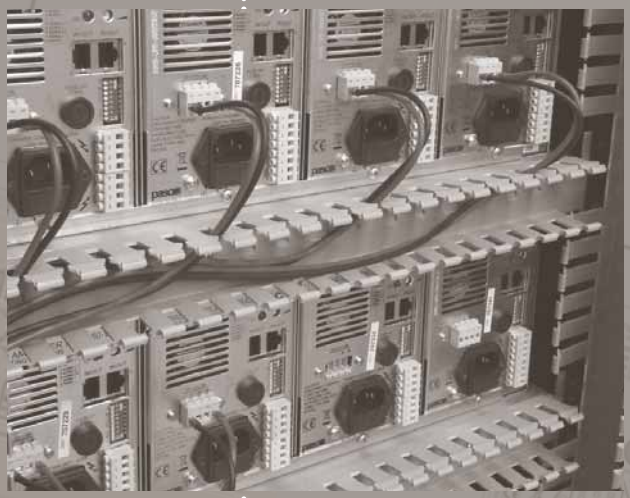

I rack della serie P5800-D sono costruiti in accordo alle norme IEC 297-2 e CEI EN 60065. Come previsto dalle norme generali di sicurezza sugli impianti elettrici (CEI 64-8, CEI 64-11, CEI 23-48) sia i rack che i vari accessori (porte, pannelli di chiusura, ecc.) sono dotati di appositi terminali per una corretta messa a terra.

Ogni modello della gamma **P5800-D**, costruito in spessa lamiera di acciaio rinforzato, è disponibile in colore nero. Il rack è fornito in un kit di montaggio composto da 2 fiancate con feritoie d’aerazione, un pannello di chiusura superiore ed uno inferiore. Completano il kit 4 piedini d’appoggio, una confezione di viti per l’assemblaggio meccanico, 4 cavi capicorda per la connessione di massa degli elementi e una confezione di dadi in gabbia per il fissaggio delle apparecchiature di servizio. Sono disponibili porte finestre anteriori in colore nero, dotate di doppia serratura e con apertura sia a destra che a sinistra (serie **P5700**). In alternativa ai normali pannelli di chiusura posteriore con fissaggio a vite, sono disponibili porte cieche con serratura e feritoie d’aerazione (serie **P5400-D**).

Armadi rack

Porte finestre

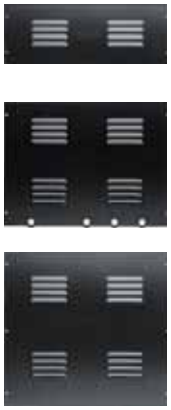

Chiusure posteriori

Porte posteriori

MODELLO	P5808	P5812-D	P5816-D	P5820-D	P5824-D	P5830-D	P5840-D
Unità modulari	8 U	12 U	16 U	20 U	24 U	30 U	40 U
Caratteristiche	Armadio rack composto di due fiancate con feritoie d’areazione, un pannello di chiusura superiore e uno inferiore. In dotazione accessori di montaggio (bulloni M8 e dadi M6), punti di ancoraggio nell’armadio e accessori per il corretto collegamento di terra.						
Larghezza	52,5 cm						
Profondità	45,6 cm	52,5 cm					
Altezza	40,8 cm	58,6 cm	76,4 cm	94,2 cm	112 cm	138,6 cm	183,1 cm
Porta finestra anteriore	-	P5712	P5716	P5720	P5724	P5730	P5740
Porta posteriore	-	-	P5416-D	P5420-D	P5424-D	P5430-D	P5440-D
Chiusure posteriori	P5404-D (4 U), P5408-D (8 U) e P5410-D (10 U)						
Colore	Nero						
Peso	13,35 kg	17,9 kg	21,2 kg	24,8 kg	28,3 kg	33,2 kg	41,6 kg

MODELLO		DESCRIZIONE	Pag.
Sistemi di evacuazione vocale PAW3500-VES, PAW4500-VES & PA8500-VES - Unità di controllo certificate EN 54-16			
	CR8506-V	Unità di controllo (Sistema PA8500-VES)	15
	PA8506-V	Sistema integrato a 2 canali (Sistema PA8500-VES)	18
	PAW3502-V	Sistema all-in-one compatto da parete "light" - 2 zone	12
	PAW4502-V	Sistema all-in-one compatto da parete - 2 zone	8
	PAW4504-V	Sistema all-in-one compatto da parete - 4 zone	
	PAW4506-V	Sistema all-in-one compatto da parete - 6 zone	
	RT8506-V	Unità di estensione zone (Sistema PA8500-VES)	16
Amplificatori EN 54-16			
	AW5624	Unità di potenza 240 W RMS	22
	AW5648	Unità di potenza 480 W RMS	
	PMD125-V	Amplificatore modulare in classe D da 125 W, completo di scheda di diagnostica interna e di verifica dell'integrità degli altoparlanti.	20
	PMD250-V	Amplificatore modulare in classe D da 250 W, completo di scheda di diagnostica interna e di verifica dell'integrità degli altoparlanti.	
	PMD500-V	Amplificatore modulare in classe D da 500 W, completo di scheda di diagnostica interna e di verifica dell'integrità degli altoparlanti.	
Postazioni microfoniche *paging* per chiamate di servizio / Postazioni microfoniche d'emergenza EN 54-16			
	PMB106-G	Postazione microfonica *paging* preamplificata, 6 pulsanti	25
	PMB112-G	Postazione microfonica *paging* preamplificata, 12 pulsanti	
	PMB112-EG	Tastiera di estensione 12 pulsanti	
	PMB132-V	Postazione microfonica d'emergenza per chiamate generali	24
	PMB132/12-V	Postazione microfonica d'emergenza con selezione 12 zone	
	TSB8500-V	Postazione microfonica d'emergenza con display 7" touch screen.	23
Unità caricabatterie EN 54-4			
	W-MS24/4	Unità caricabatteria 24 Vcc / 4 A | Massima corrente di carica: 3 A	26
	W-MS24/40	Unità caricabatteria 24 Vcc / 40 A | Massima corrente di carica: 6 A	27
	W-MS24/150	Unità caricabatteria 24 Vcc / 150 A | Massima corrente di carica: 12 A	
Accessori			
AC50	Staffe di supporto laterale per unità di potenza serie AW5600		22
AC5660	Staffe per montaggio a rack 19" delle unità di potenza serie AW5600		
AC8506	Staffe per montaggio a rack 19" del sistema PA8506-V		18
ACPMB	Modulo interfaccia collegamento postazioni (mod. ACPMB-DIN per montaggio su guida DIN)		25
AR8500	Armadio a muro per postazioni d'emergenza serie PMB132 e TSB8500-V		23/24
M132-V	Microfono dinamico palmare per postazioni d'emergenza serie PMB132 e TSB8500-V		
MC132-V	Microfono dinamico a stelo flessibile per postazioni d'emergenza serie PMB132 e TSB8500-V		
PMS2001	Cestello per il montaggio a rack 19" degli amplificatori modulari serie PMD		20

MODELLO		DESCRIZIONE	Pag.
Diffusori sonori certificati EN 54-24			
	C36/6-EN	Diffusore da parete/soffitto 6 W, colore bianco	31
	C36/6-2EN	Diffusore bi-direzionale da parete/soffitto 3+3 W, colore bianco	
	C37/6-EN	Diffusore da parete 6 W, colore bianco	32
	C44/12-EN	Diffusore a incasso da parete/soffitto 12 W, colore bianco	33
	C48/6-2EN	Proiettore sonoro bi-direzionale, da 6+6 W, colore bianco	37
	C48/12-EN	Proiettore sonoro da 12 W, colore bianco	
	C55/40-EN	Proiettore sonoro da 40 W, colore bianco	38
	C57/6-EN	Plafoniera in metallo da 6 W Ø 180 mm, calotta antifiamma, colore bianco	40
	C58/12-EN	Plafoniera in metallo da 12 W Ø 220 mm, calotta antifiamma, colore bianco	
	C59/16-EN	Diffusore sferico pendente da 16 W, colore bianco, lunghezza cavo 4.5m	36
	C86/20-EN	Proiettore sonoro antivandalo da 20 W, colore grigio chiaro/nero	39
	C86/20-2EN	Proiettore sonoro antivandalo da 10+10 W, bi-direzionale, colore grigio chiaro/nero	
	C96/15-EN	Diffusore monitor 2-vie da 15 W, colore bianco, H = 210 mm	41
	C96/15N-EN	Diffusore monitor 2-vie da 15 W, colore nero, H = 210 mm	
	C96/30-EN	Diffusore monitor 2-vie da 30 W, colore bianco, H = 260 mm	
	C96/30N-EN	Diffusore monitor 2-vie da 30 W, colore nero, H = 260 mm	
	C420-EN	Colonna sonora da 20 W, colore bianco, H = 520 mm	29
	C430-EN	Colonna sonora da 30 W, colore bianco, H = 725 mm	
	C440-EN	Colonna sonora da 40 W, colore bianco, H = 890 mm	
	C573/6-EN	Plafoniera metallica 6 W, calotta in plastica, colore bianco RAL 9016, Ø 181.5 mm	40
	C7200-EN	Colonna sonora da 100 W, colore bianco, H = 849 mm	30
	TR15HF-EN	Diffusore a tromba 2-vie da 15 W, colore bianco	35
	TRX20-EN	Diffusore a tromba da 20 W, colore grigio chiaro	34

Accessori		
AC973	Calotta antifiamma metallica per plafoniera C573/6-EN	40
AC7200	Supporto a muro orientabile per colonna sonora C7200-EN	30

Voice
Evacuation
Systems

Scarica sul tuo smartphone un'applicazione QR-reader gratuita e scansiona con la fotocamera il codice QR qui a fianco: entrerai subito nel mondo **PASO**.

Schede tecniche dettagliate, schemi operativi e manuali d'uso dei principali prodotti sono consultabili su **www.pasohelp.com**

Nel continuo intento di migliorare i propri prodotti, **PASO S.p.A.** si riserva il diritto di apportare modifiche ai disegni ed alle caratteristiche in qualsiasi momento e senza preavviso.

Ed. 2017
09/94-I

PASO S.p.A.
Via Settembrini, 34 - 20020 Lainate (MI) - ITALIA
Telefono: +39.02.58077.1
Fax: +39.02.58077.277
E-mail: info@paso.it
Web: www.paso.it | www.pasohelp.com